MAX RK-5

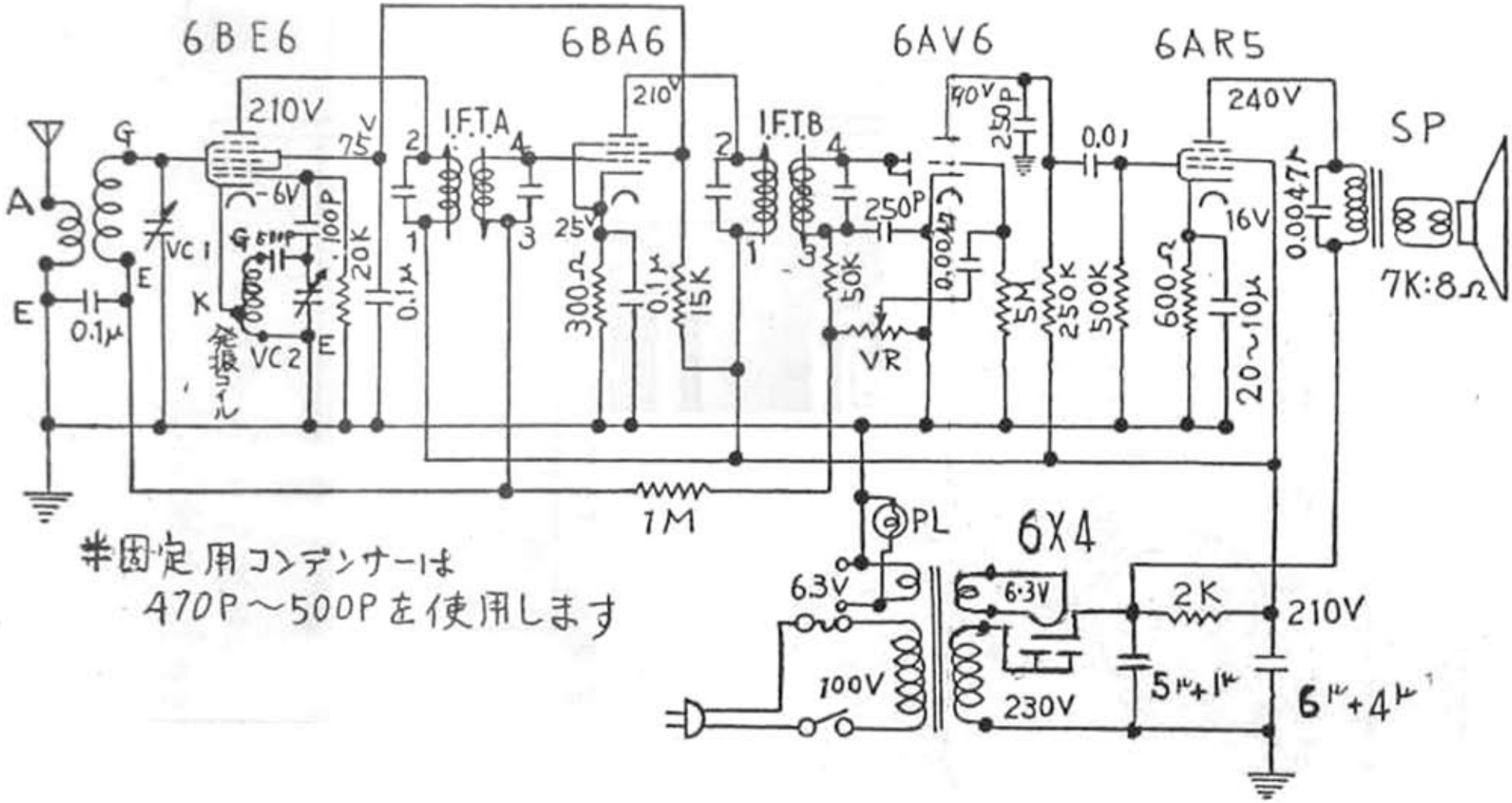

東京　株式会社　浦沢商会