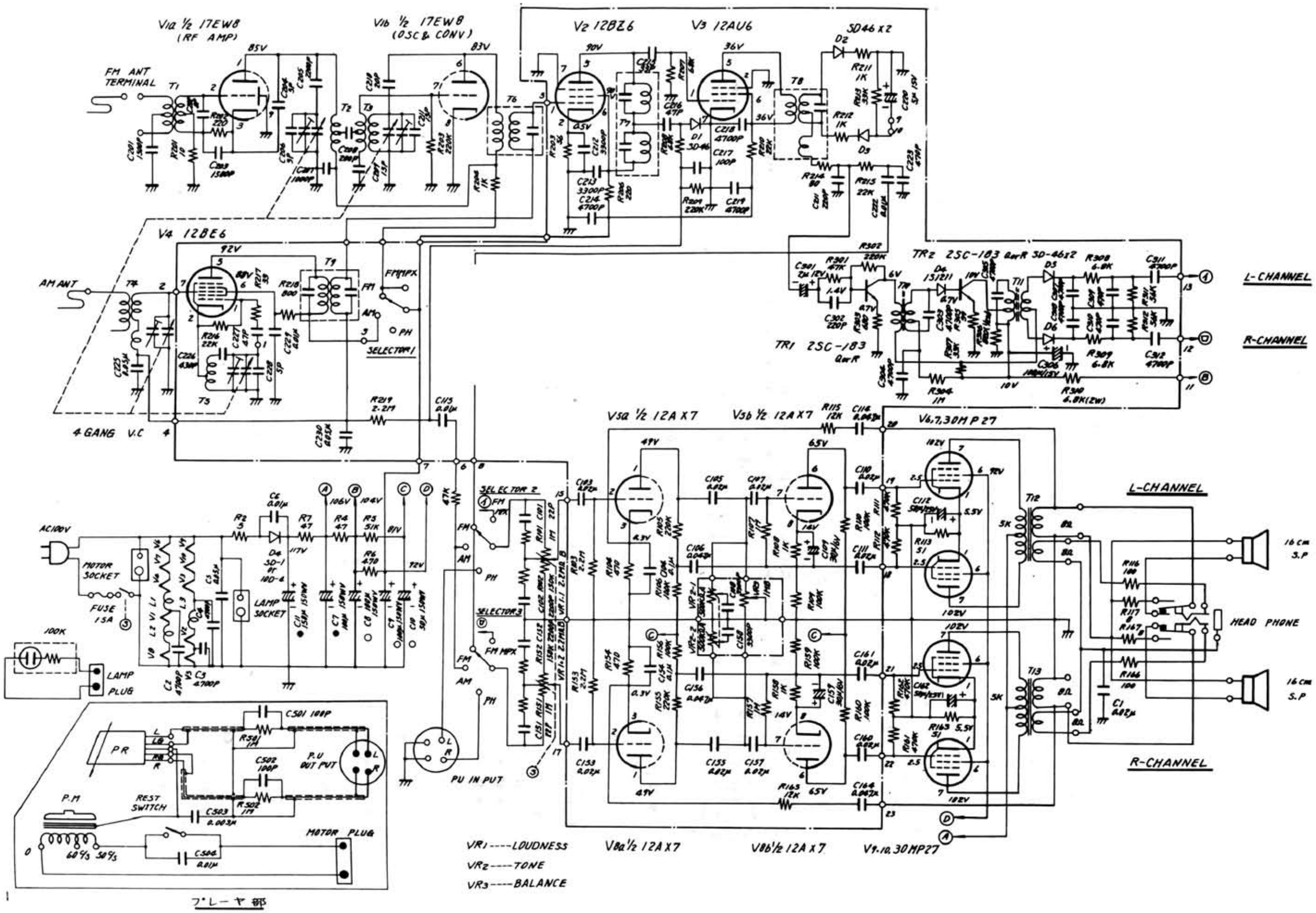NEC コンパクト3 NS-520