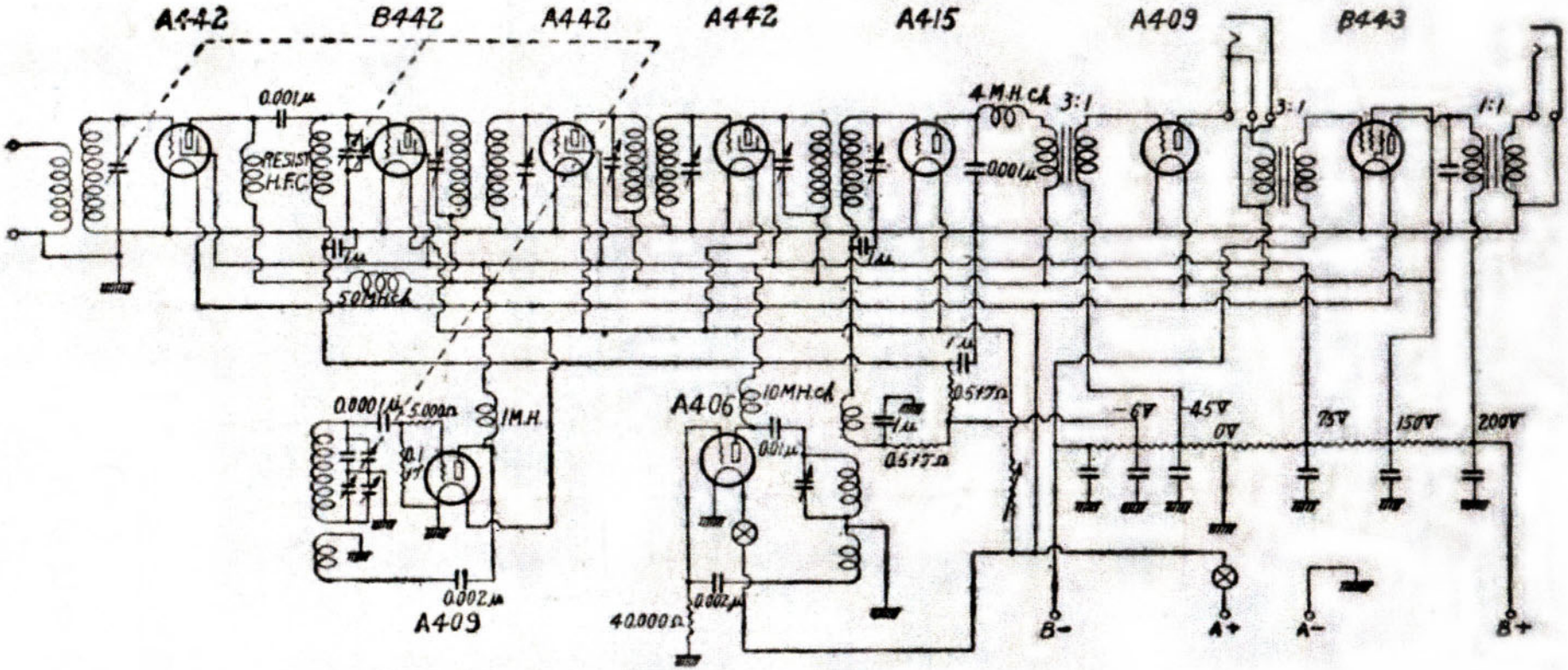

オールウエイブスーパー

ラヂオ受信機組立知識（下）　昭和８年（1933）