アイワ　A-506

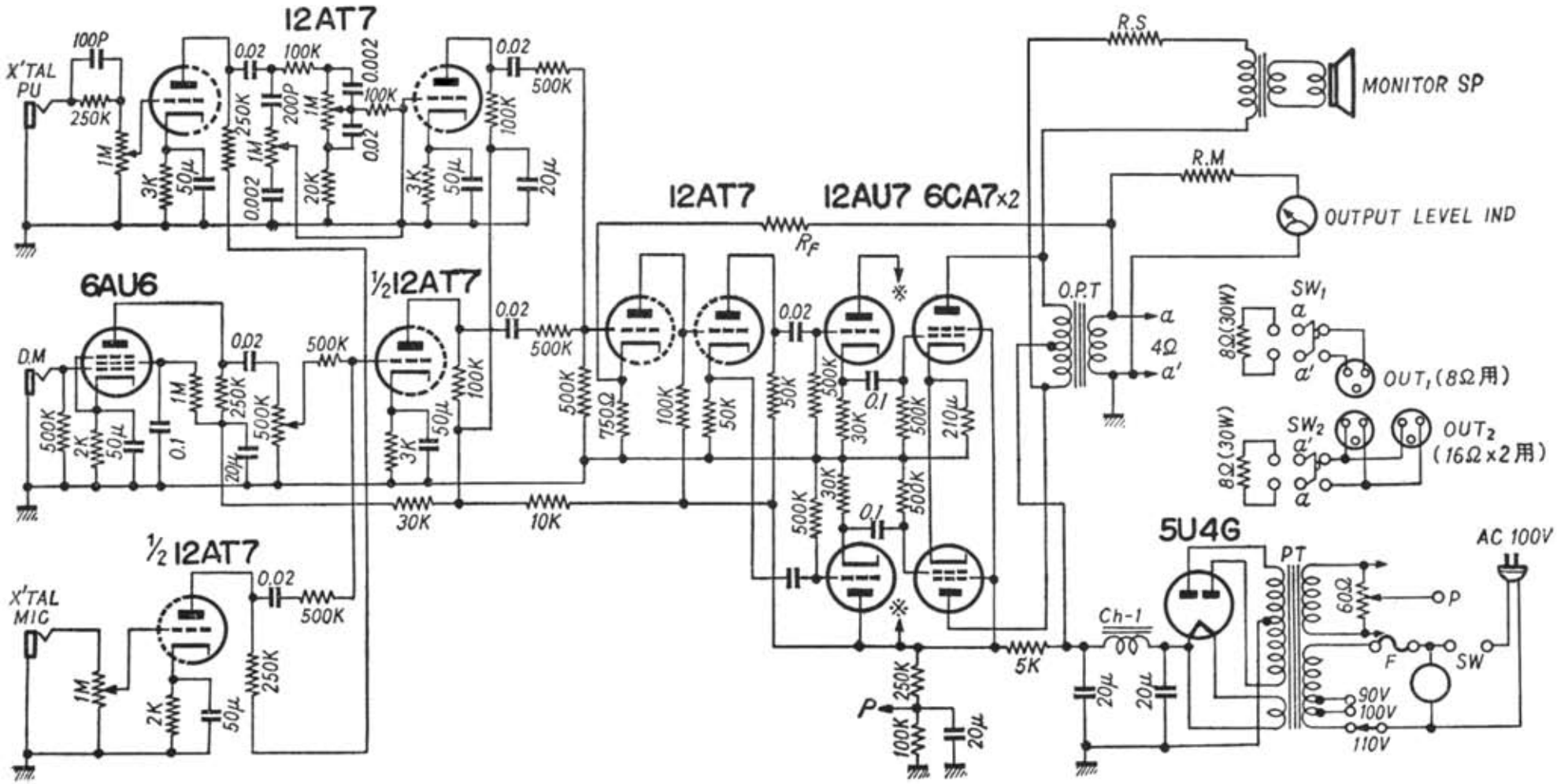
12AT7
X'TAL PU
100P
250K
1M
3K
50μ
0.02
100K
250K
200P
1M
0.002
100K
0.02
20K
500K
100K
20μ
6AU6
D.M
500K
2K
0.1
20μ
½12AT7
30K
10K
½12AT7
X'TAL MIC
12AT7
12AU7 6CA7×2
R_F
750Ω
0.1
210μ
R.S
MONITOR SP
R.M
OUTPUT LEVEL IND
O.P.T
4Ω
SW1
8Ω(30W)
OUT1(8Ω用)
SW2
OUT2 (16Ω×2用)
5U4G
PT
AC 100V
60Ω
P
F
SW
90V
100V
110V
Ch-1
5K
20μ
100K