アイワ　AR—116

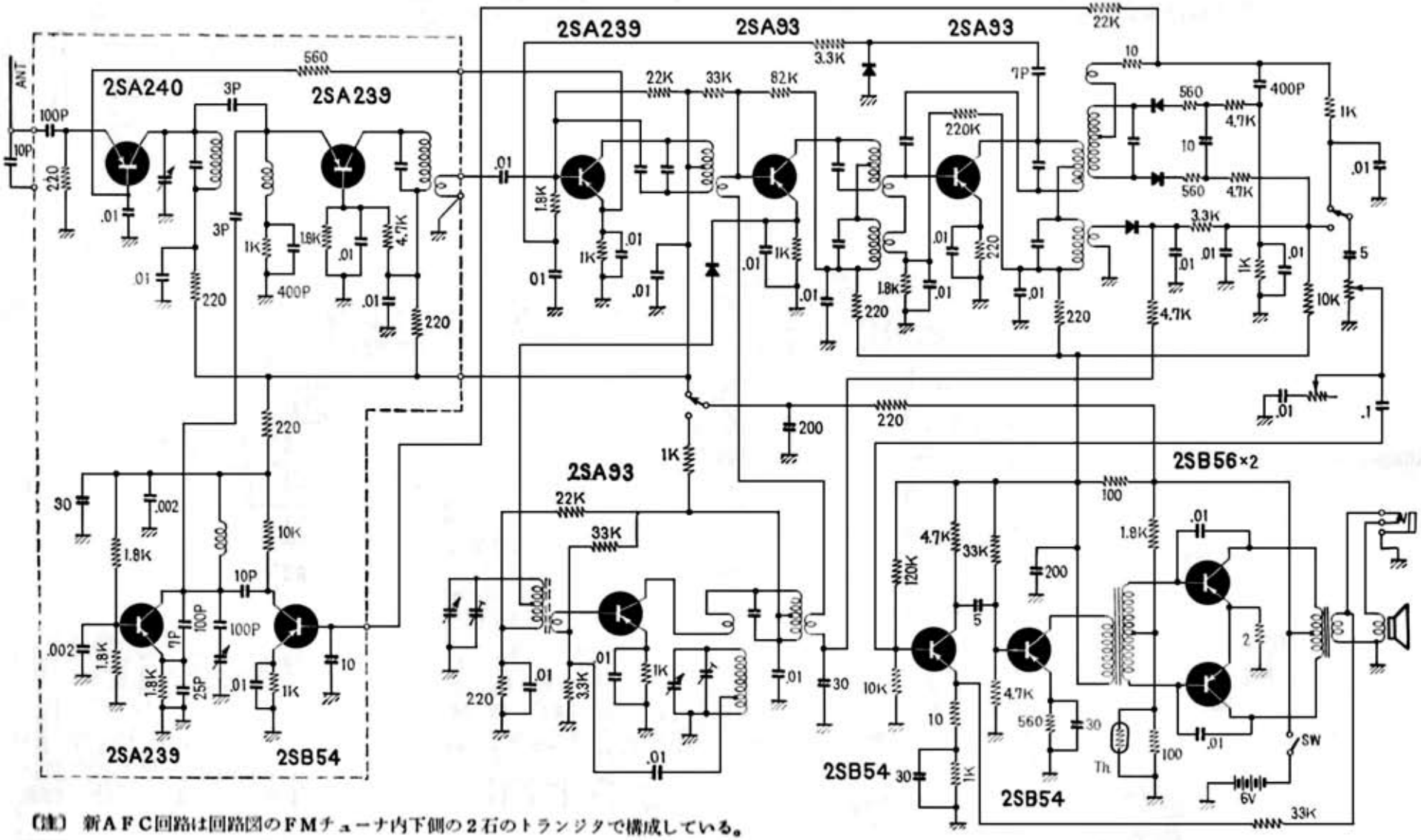

(注) 新AFC回路は回路図のFMチューナ内下側の2石のトランジタで構成している。

［電波実験」 昭和39年　夏号(1964)

Edit by JA3GZP