# アイワ　AR—117

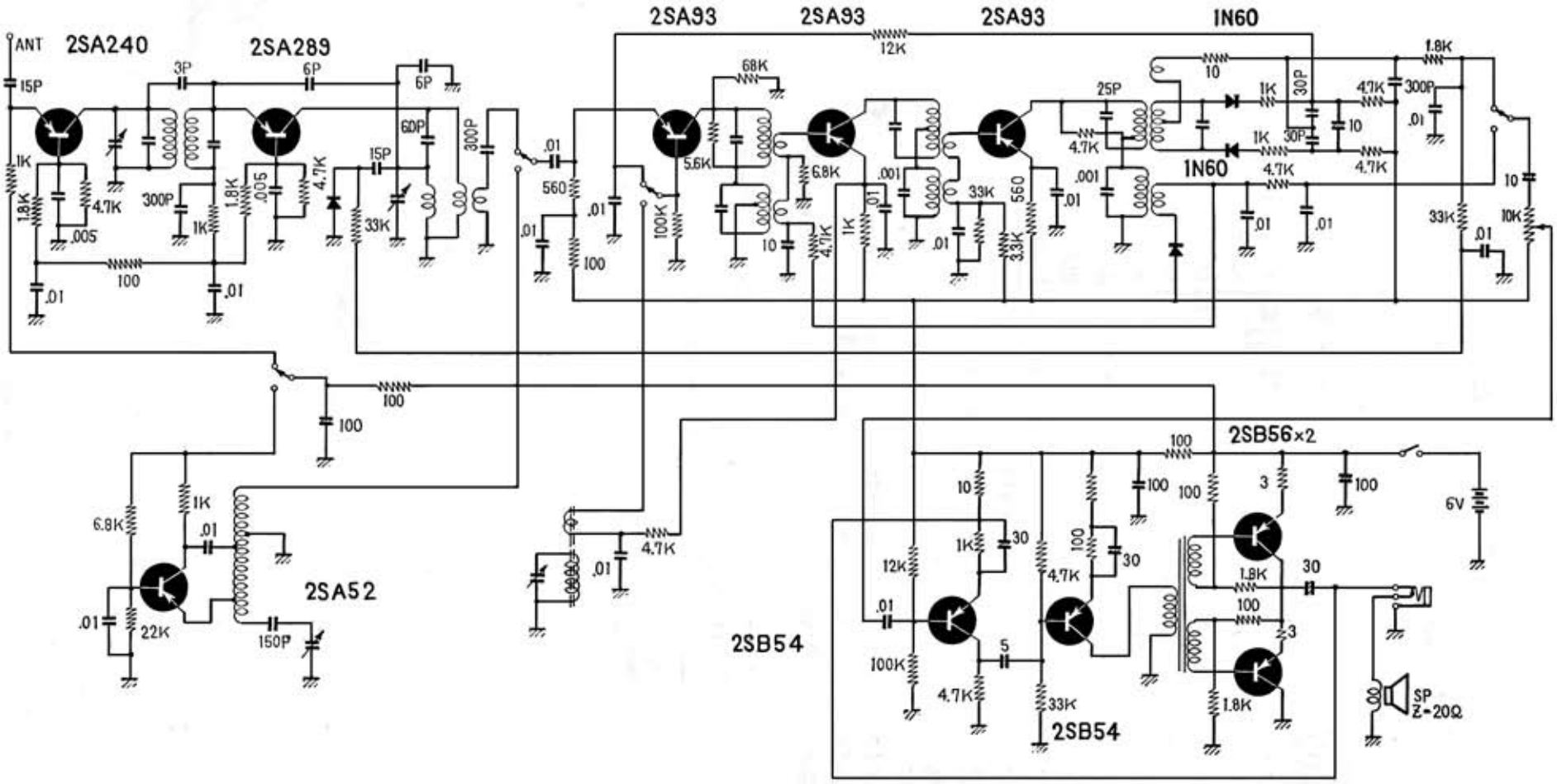


「電波実験　夏号」昭和39年(1964)

Edit by JA3GZP