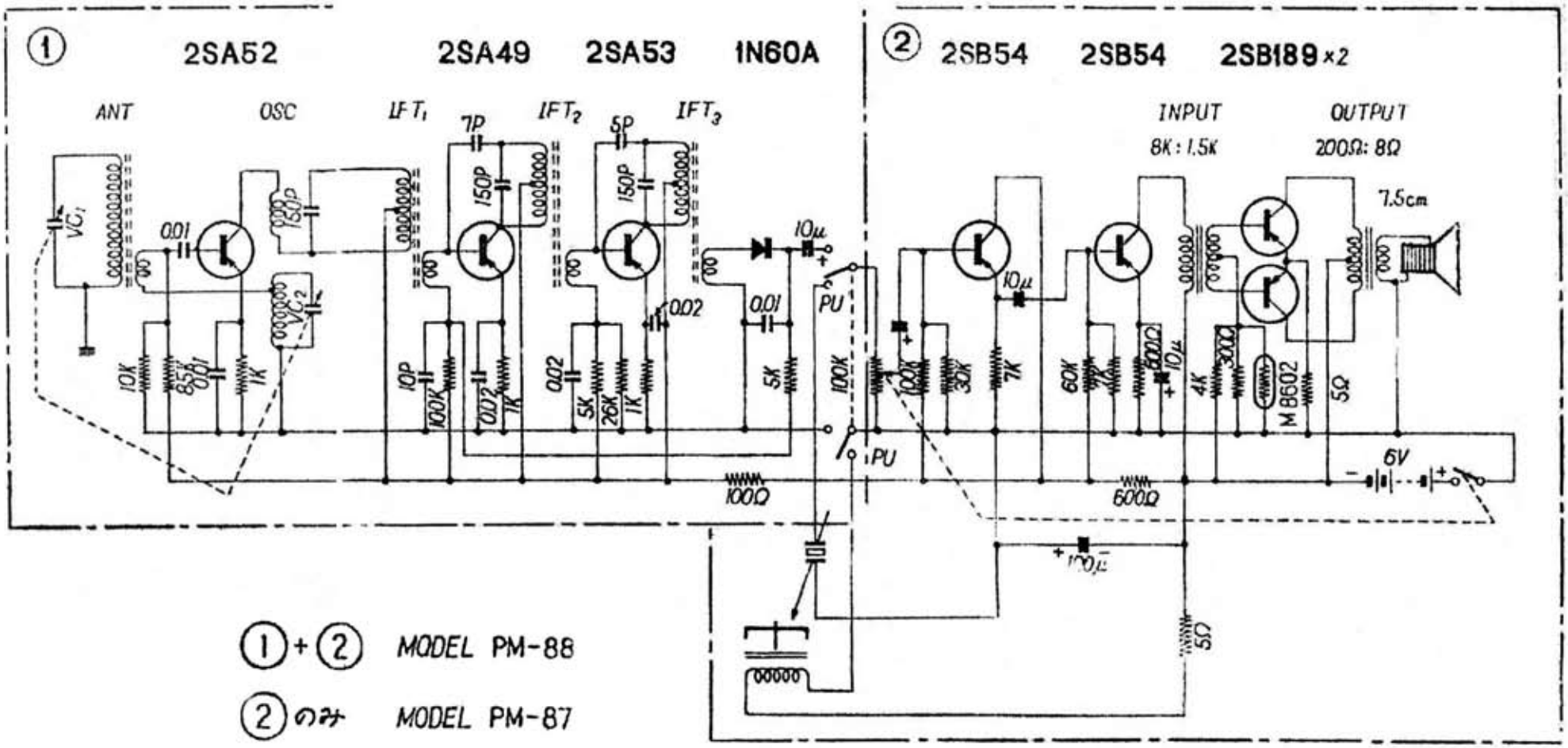

コンパクト・プレー全回路図