アルファ 5C-16

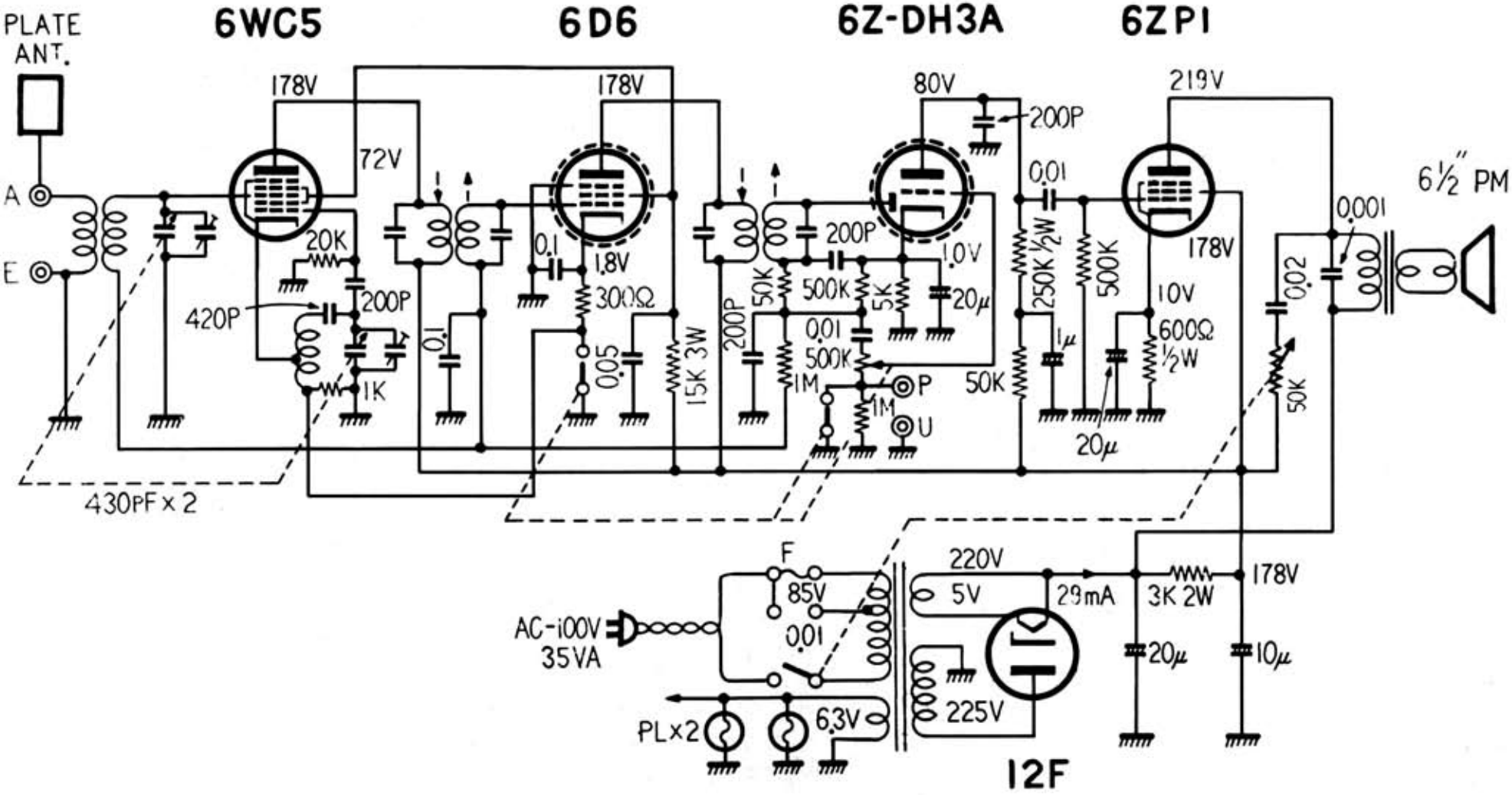

図解ラジオ文庫「中級スーパーの組立と調整」　昭和３０年（1955）