安立電機製〔アルファ〕10W 擴聲裝置

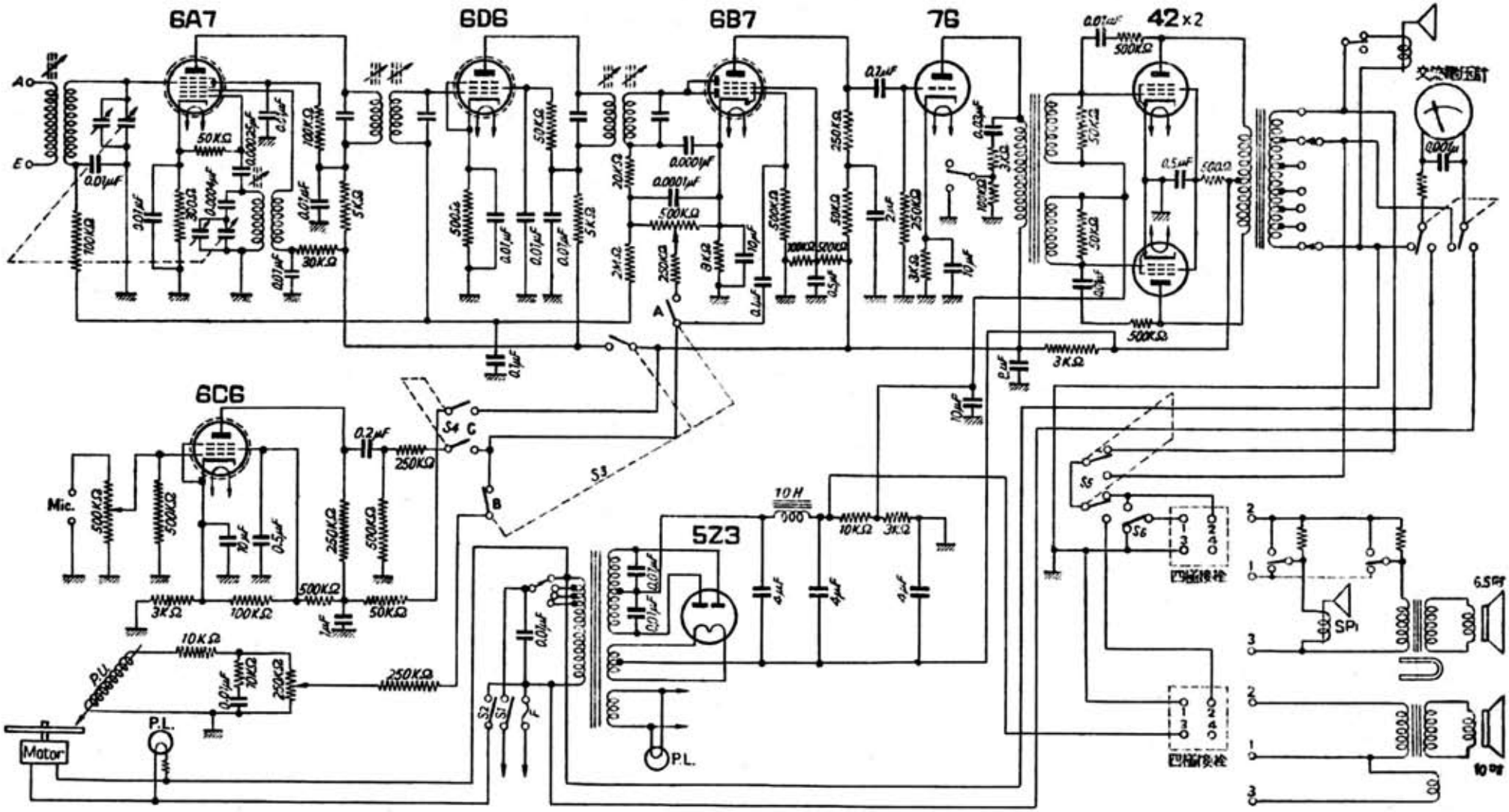

「一流メーカー　標準ラジオ百回路集」　昭和２３年（1948）　無線と実験　別冊