アルファ 7W-50 型 7 球 4 バンド・スーパー

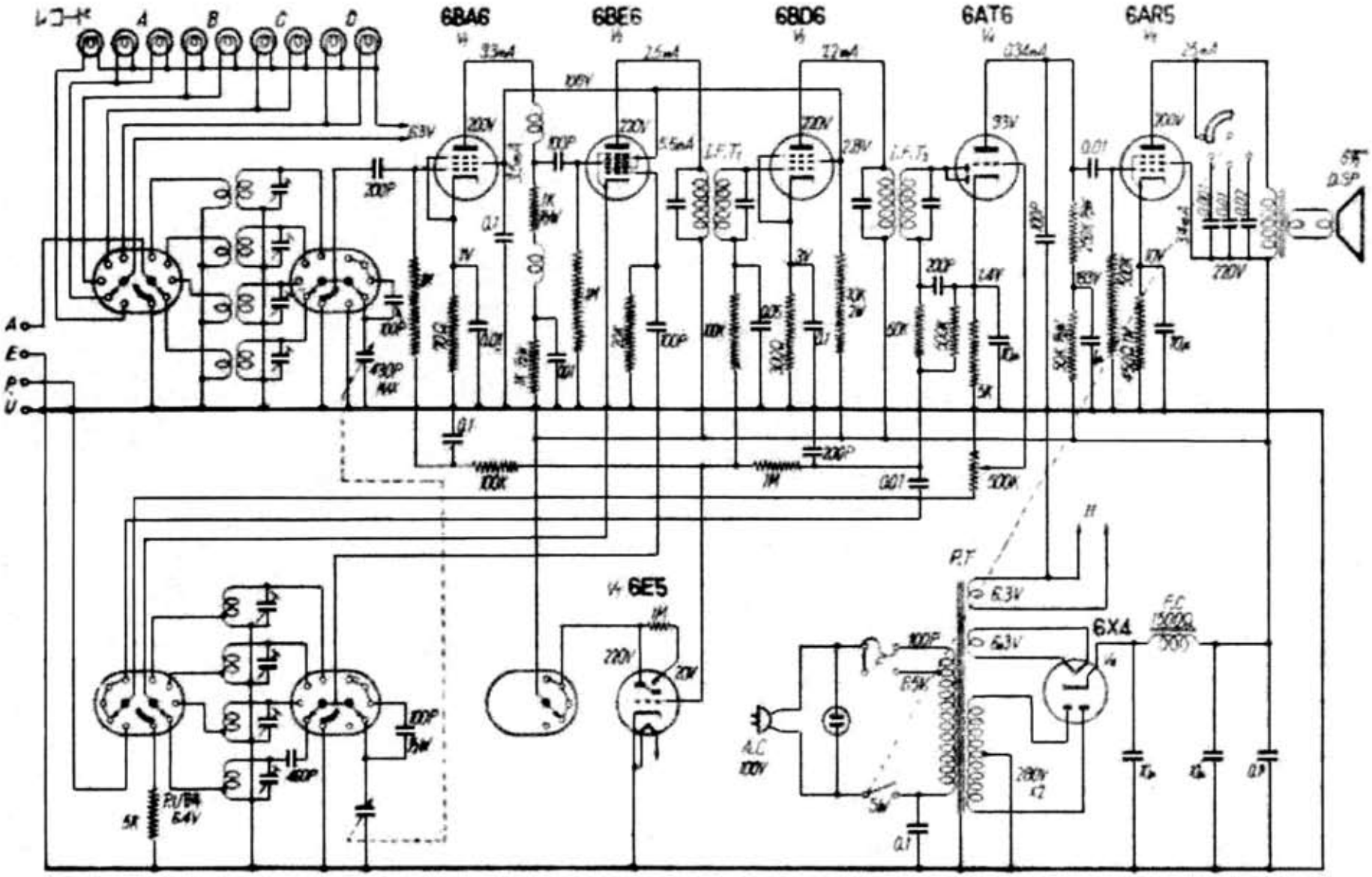

無銭と実験　昭和２９年（1954）１月号

アルファ　7W-50型　7球4バンド

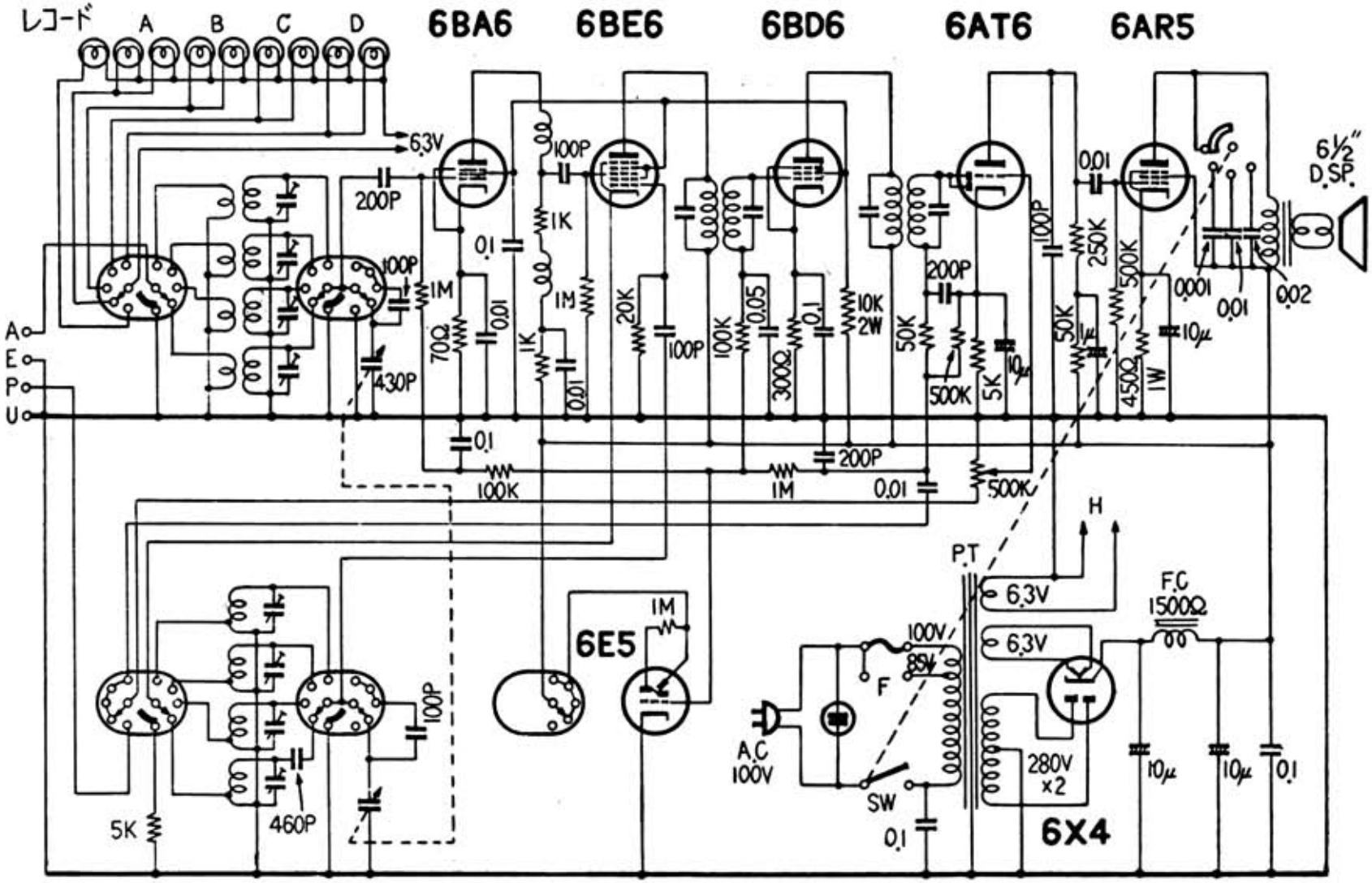

図解ラジオ文庫「ラジオ・電蓄新配線図集」　昭和３０年（1955）