アリア国策30号

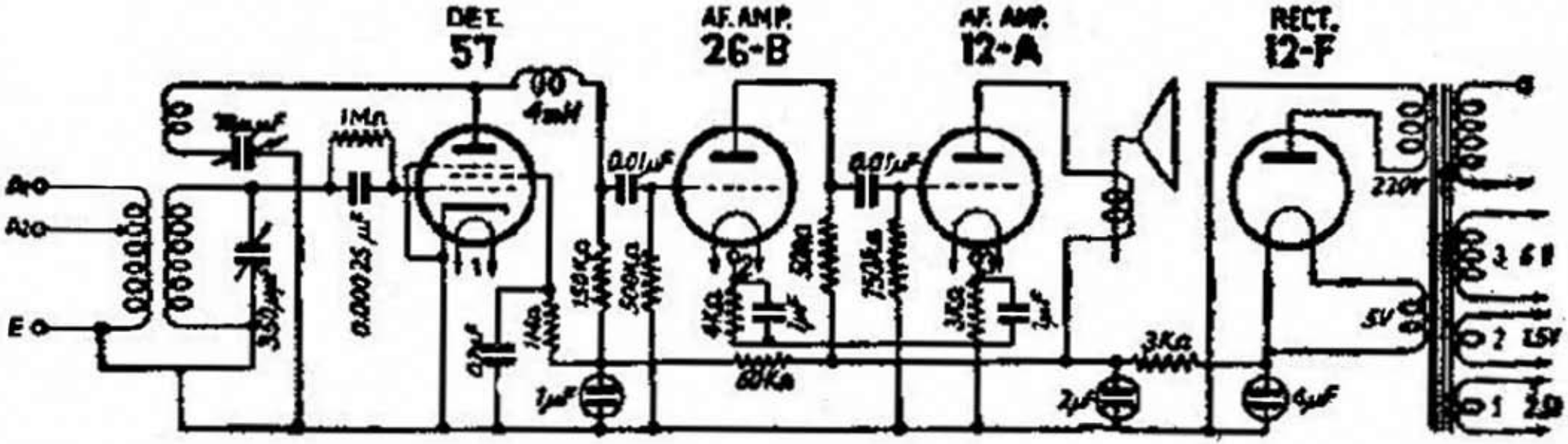

三田力電機株式會社

Edit by JA3GZP