★ アリアラジオ 5A3 型（ミタカ電機製）★

回路方式　5球スーパーヘテロダイン方式
使用真空管　6BE6　6BD6　6AV6
　　6AR5　5M-K9
受信周波数帯　535～1700 KC

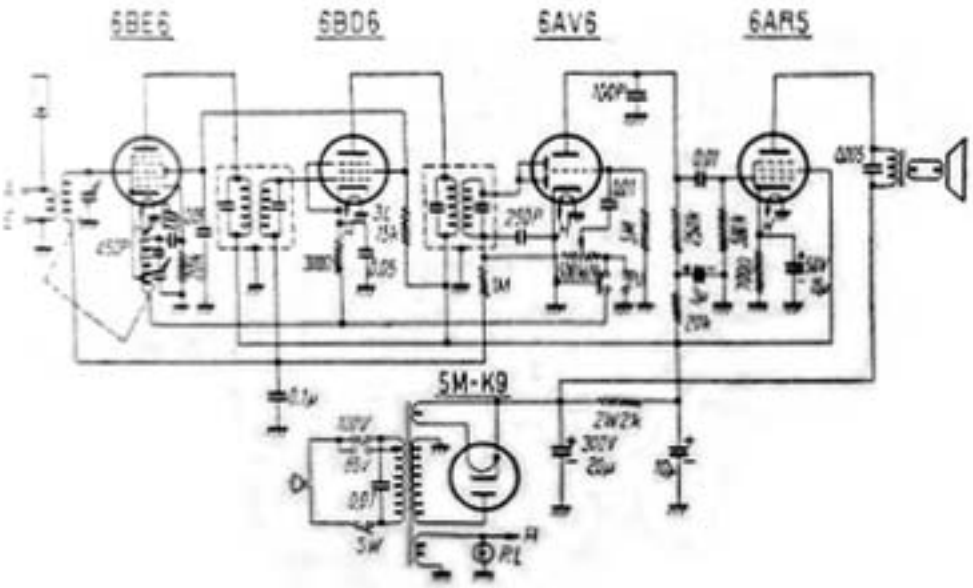

感度階級　極微電界級
使用電源　100V（AC）
出　　力　1W
スピーカー　6.5 吋パーマネントダイナミックスピーカー