トランジスタ6石スーパー組立キット

†配　線　図
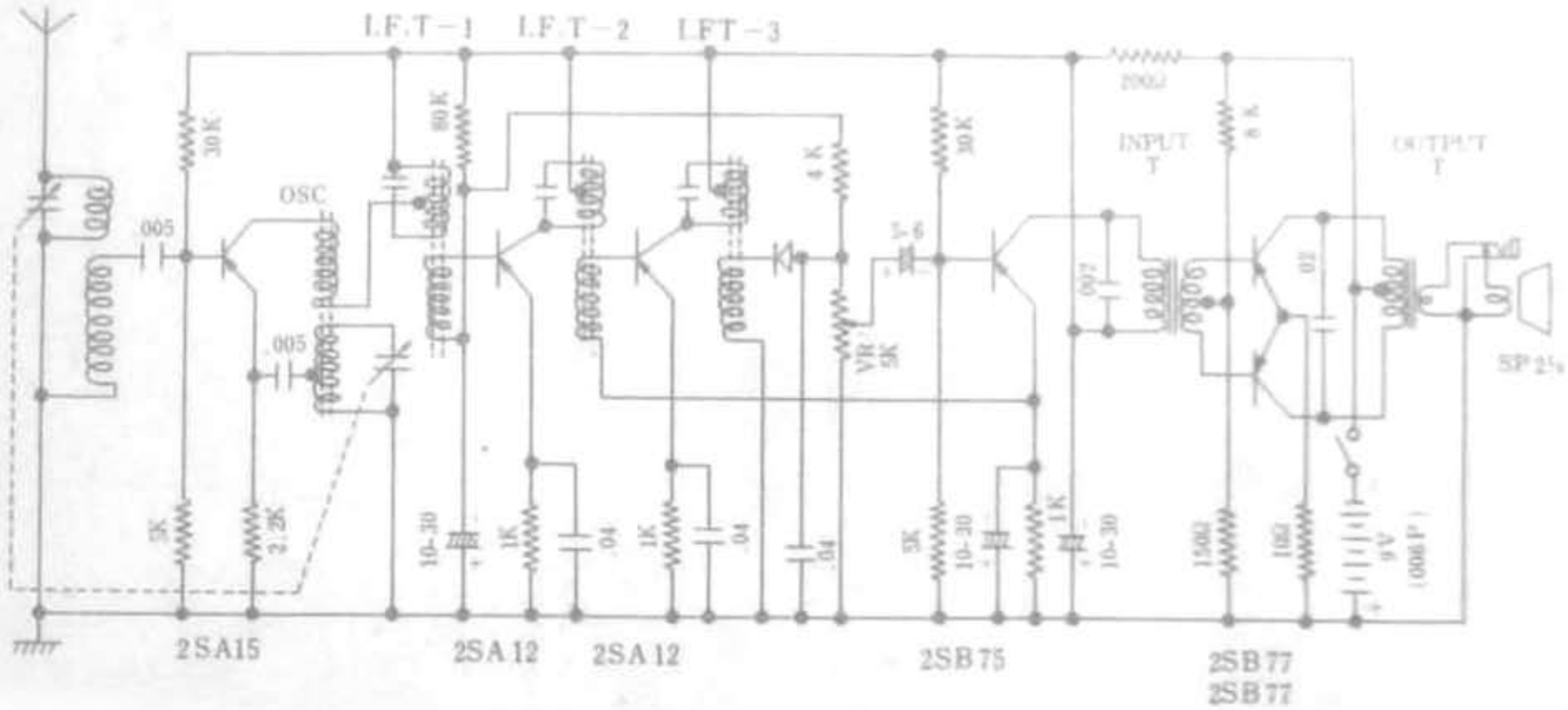
CHERRY
KM-66