「クライスラー」FM-60K型

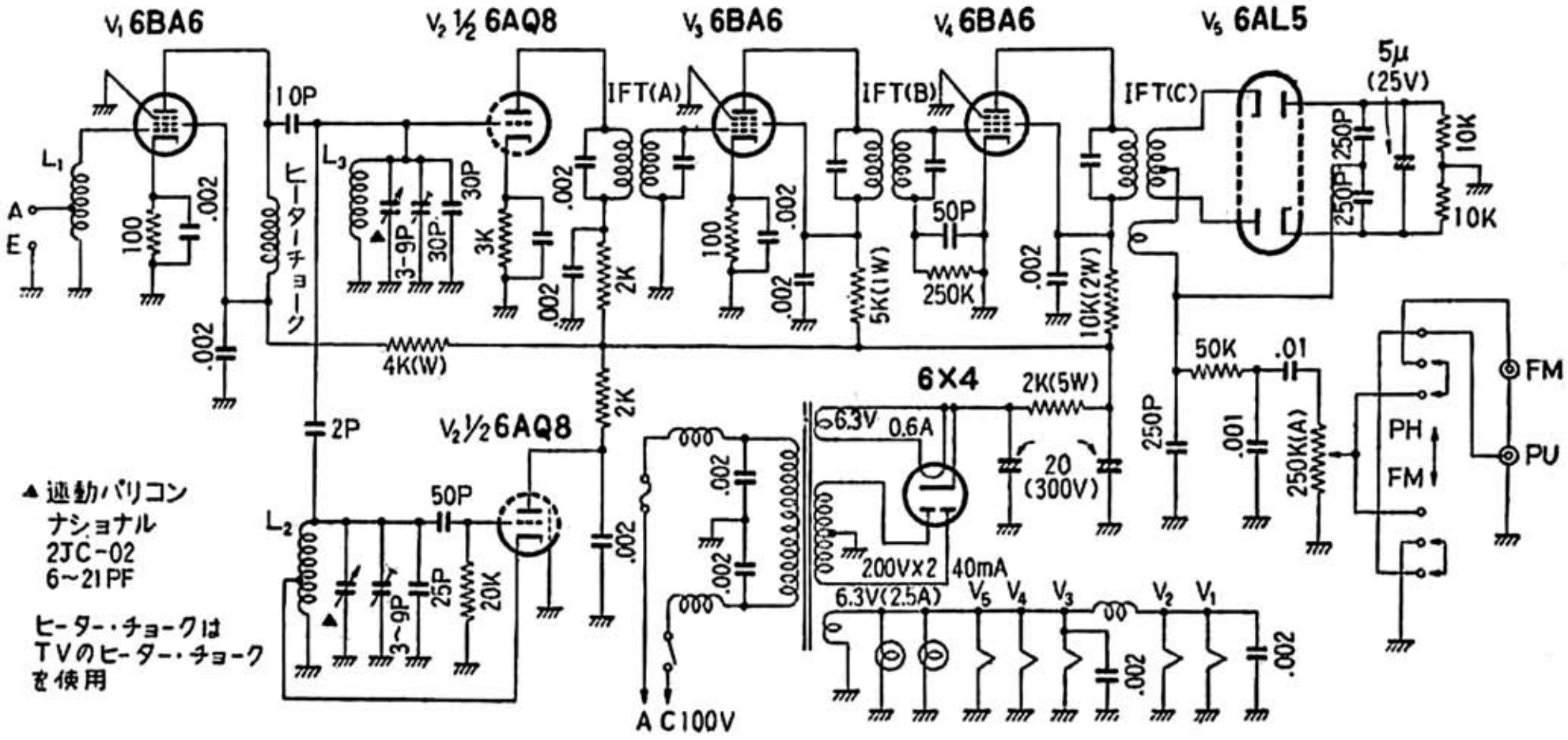

電波技術　昭和３３年（1958）９月号