ワンダイオスター　M-1

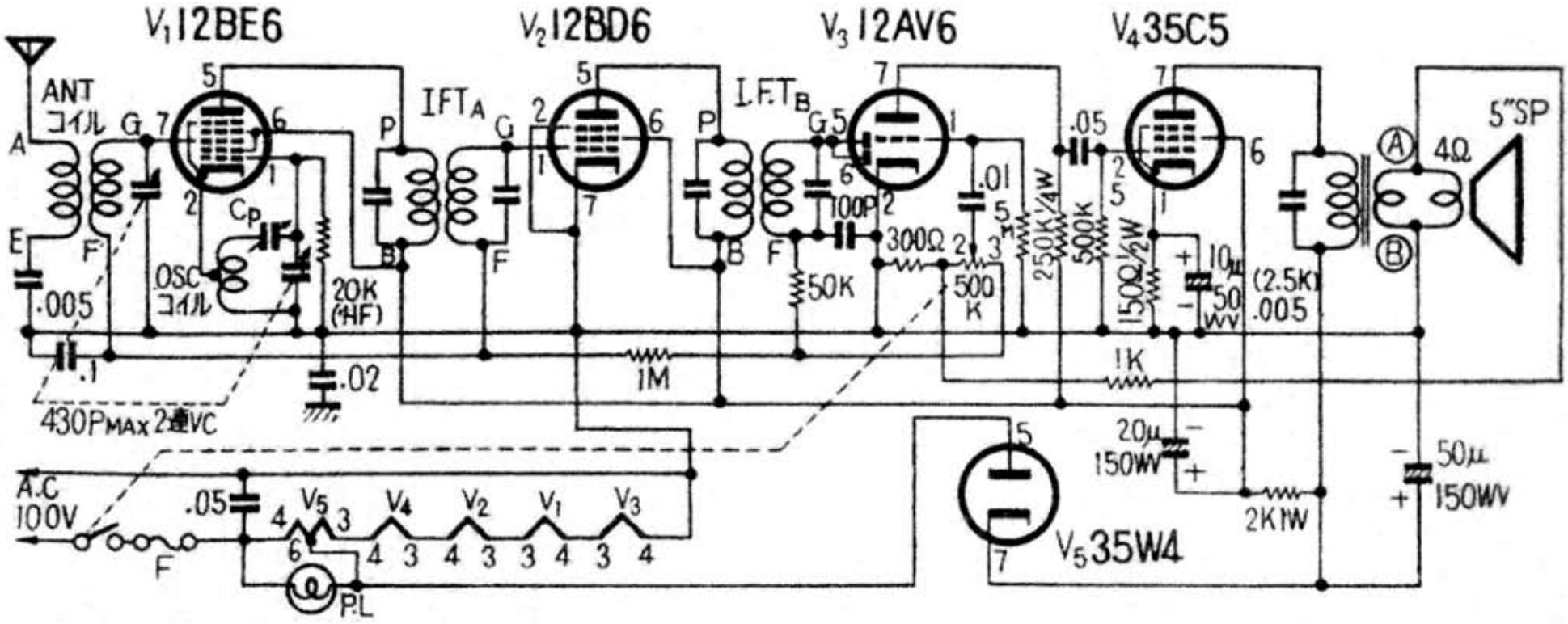
V1 12BE6
V2 12BD6
V3 12AV6
V4 35C5
V5 35W4
ANT
コイル
IFTA
I.F.TB
5"SP
4Ω
OSC
コイル
Cp
20K
(HF)
.005
.1
.02
1M
50K
100P
300Ω
500
K
250K 1/4W
500K
150Ω 1/2W
10μ
50
WV
(2.5K)
.005
.01
.05
1K
20μ
150WV
2K 1W
50μ
150WV
430PMAX 2連VC
A.C
100V
F
P.L