クライスラーSTU707

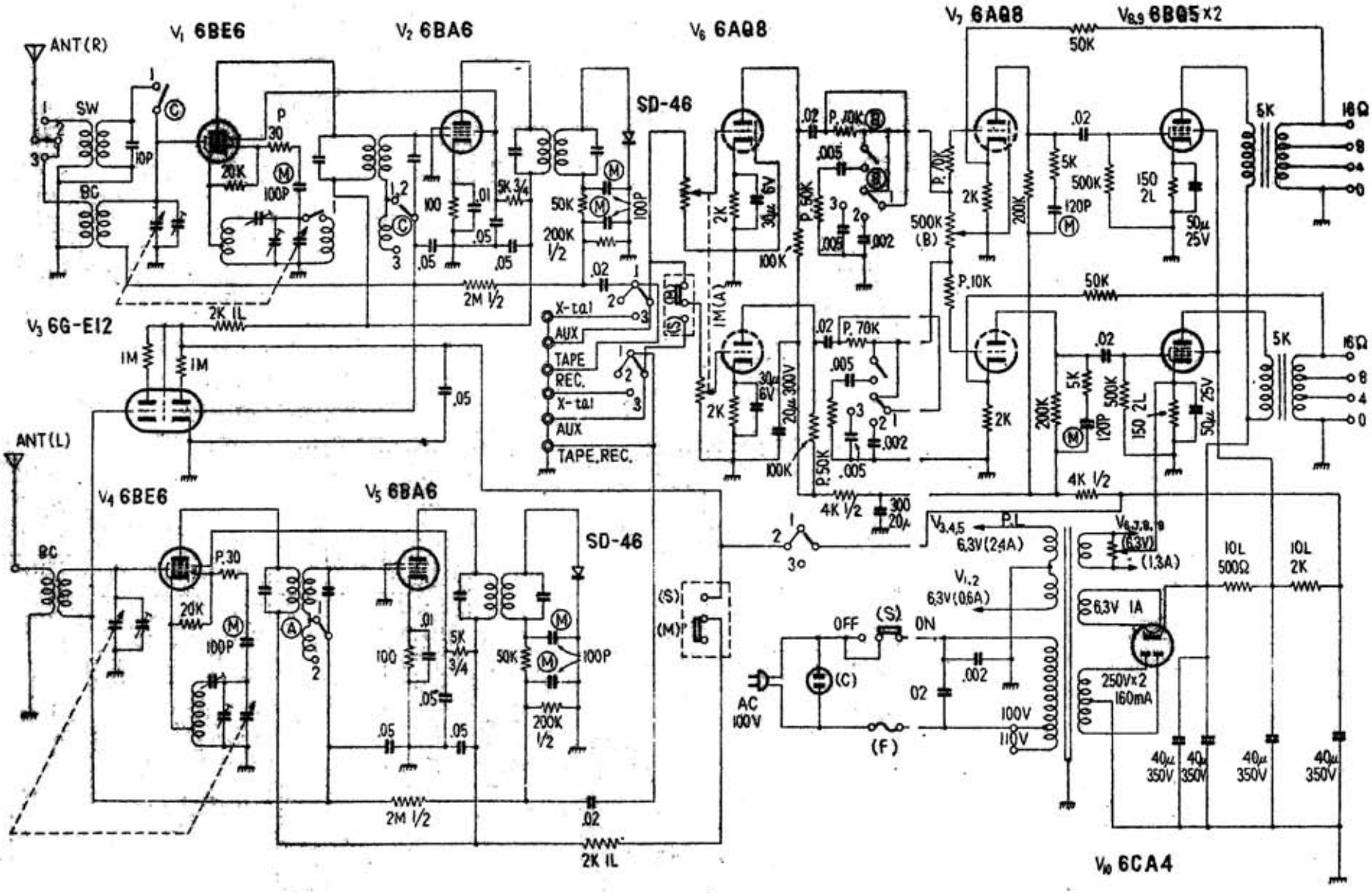

電波科学　昭和３６年（1961）５月号

クライスラー・ステレオ・アンプ STU-707

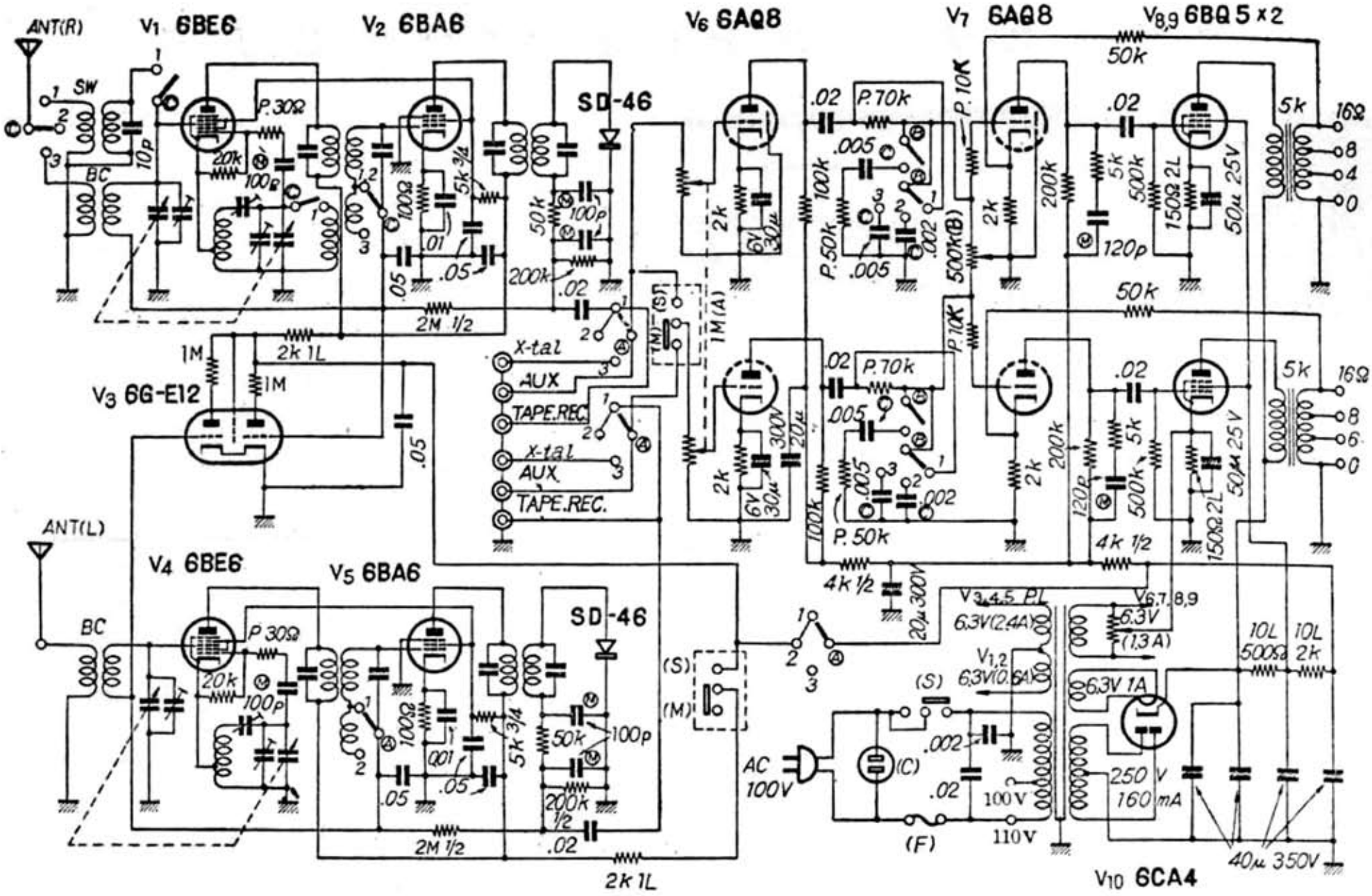

「ステレオ・ハンドブック」　無線と実験　昭和３６年（1961）