クライスラー　STU-800

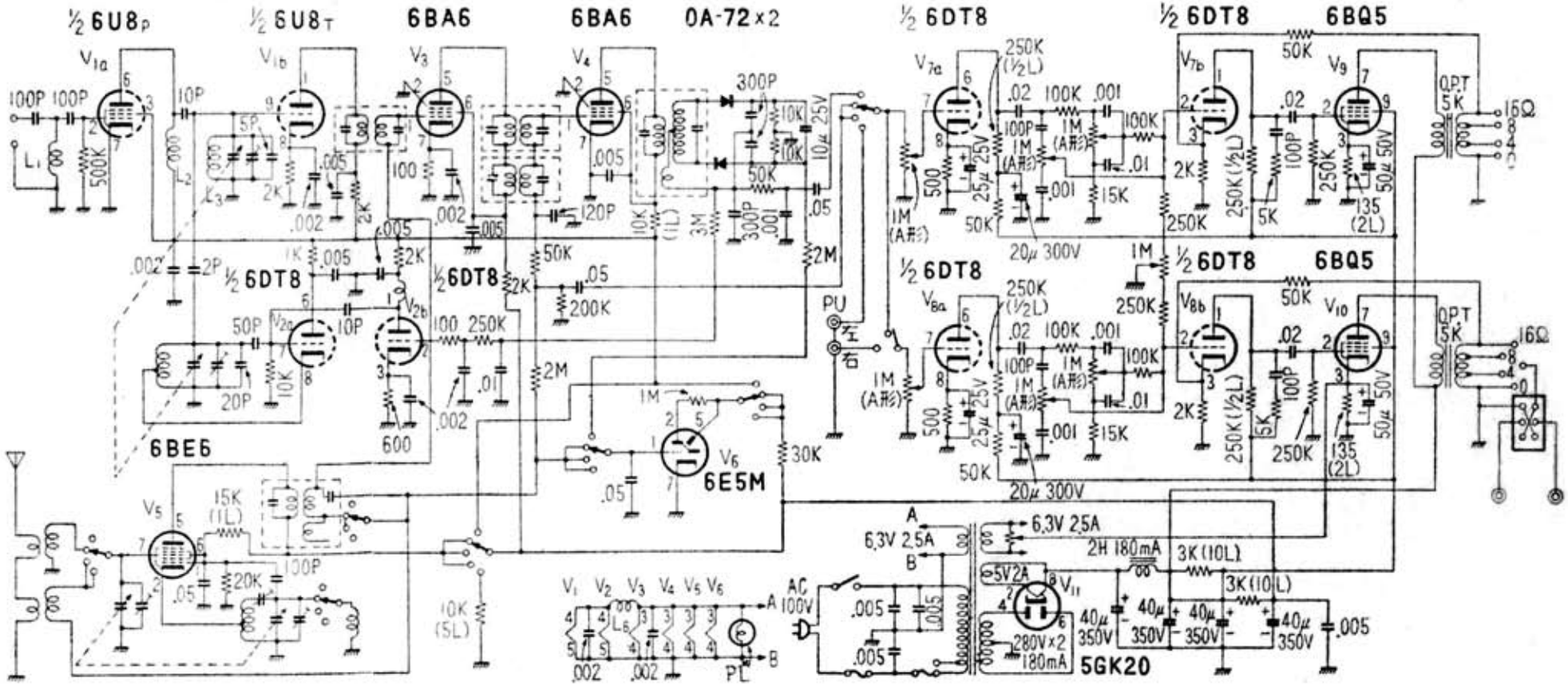

クライスラー　STU-800

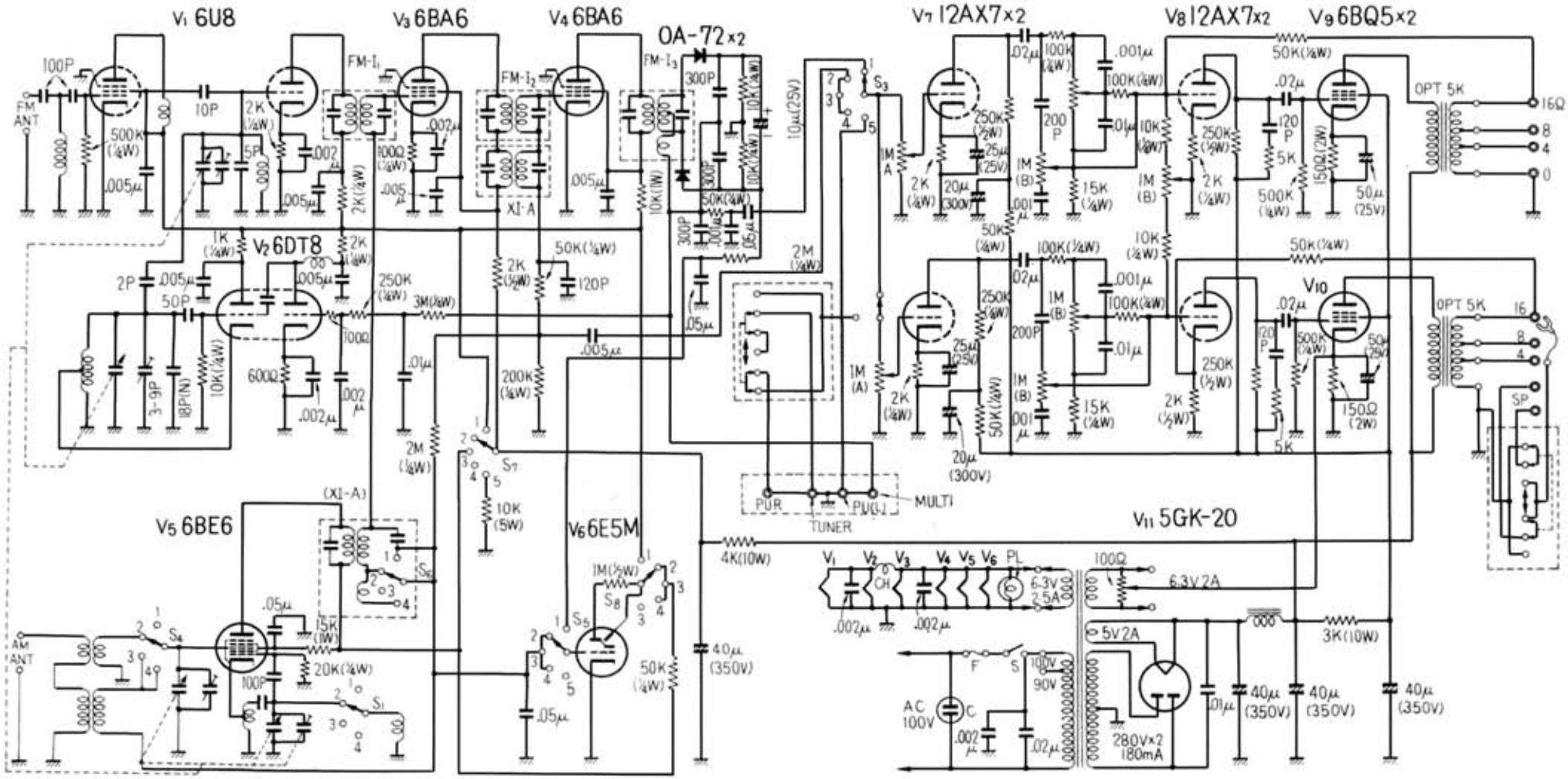

電波科学　昭和３６年（1961）１月号

クライスラー STU-800

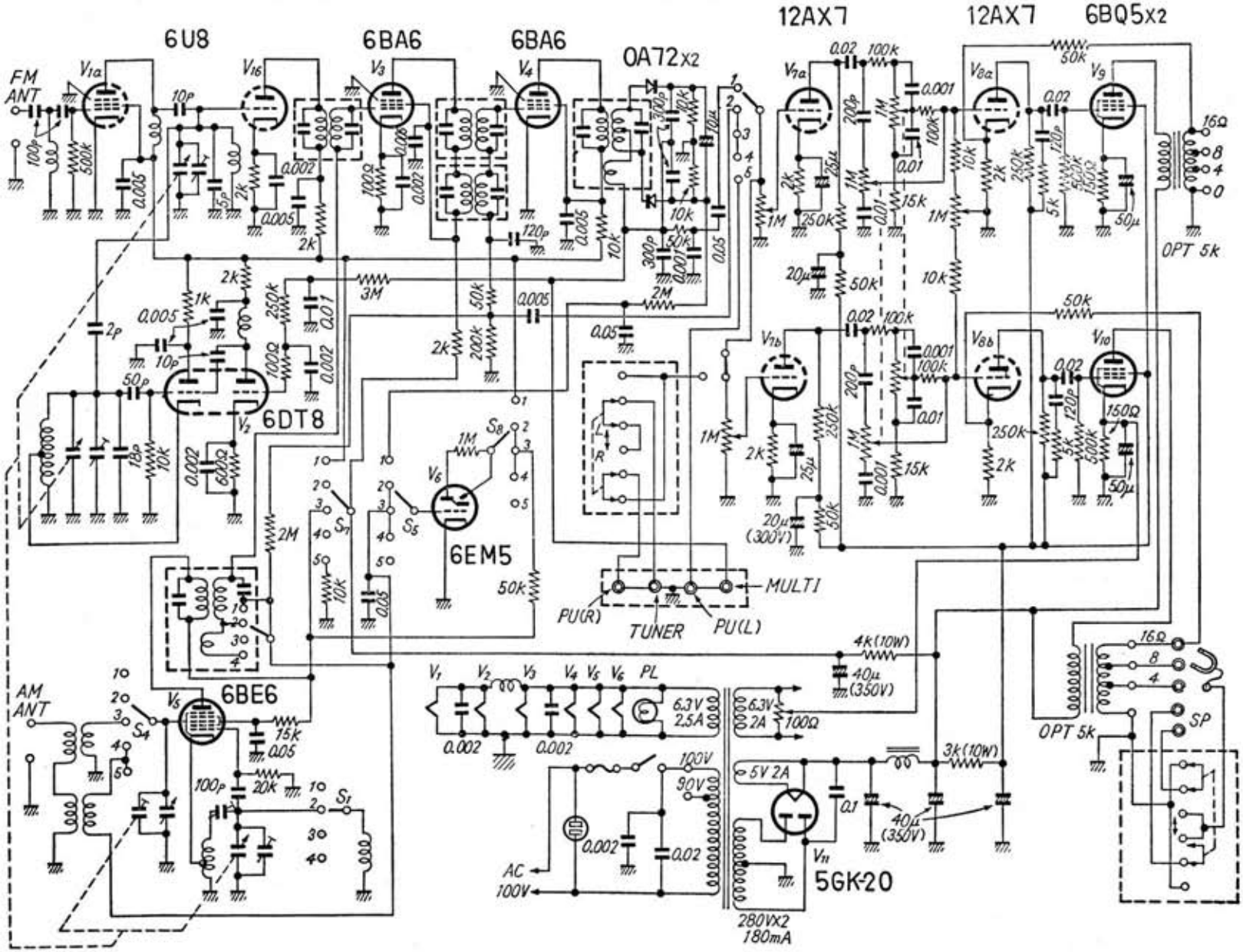

クライスラー・ステレオ・ユニバース STU-800

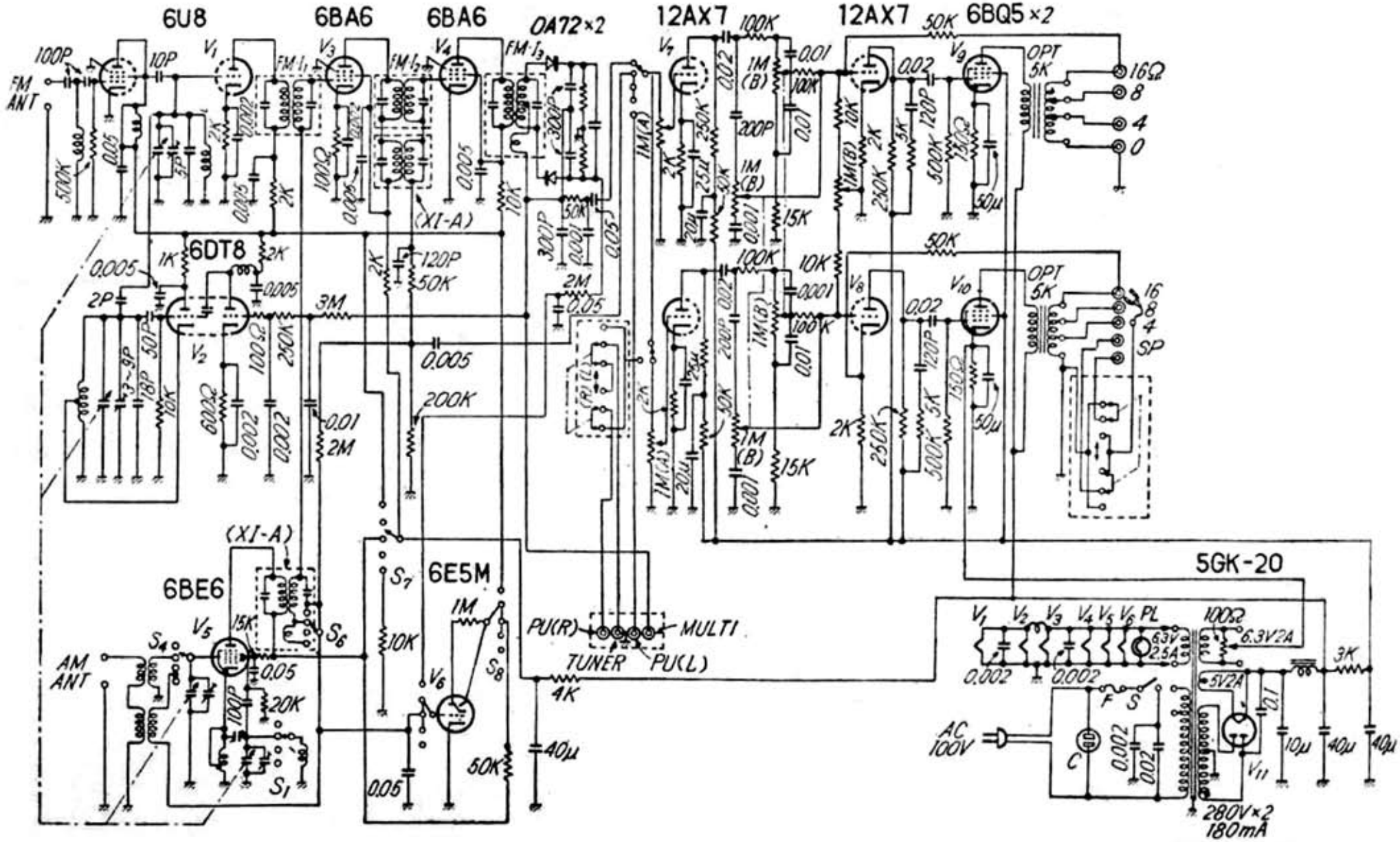

「ステレオ・ハンドブック」　無線と実験　昭和３６年（1961）