クラリオン・カーラジオ CR-402 型

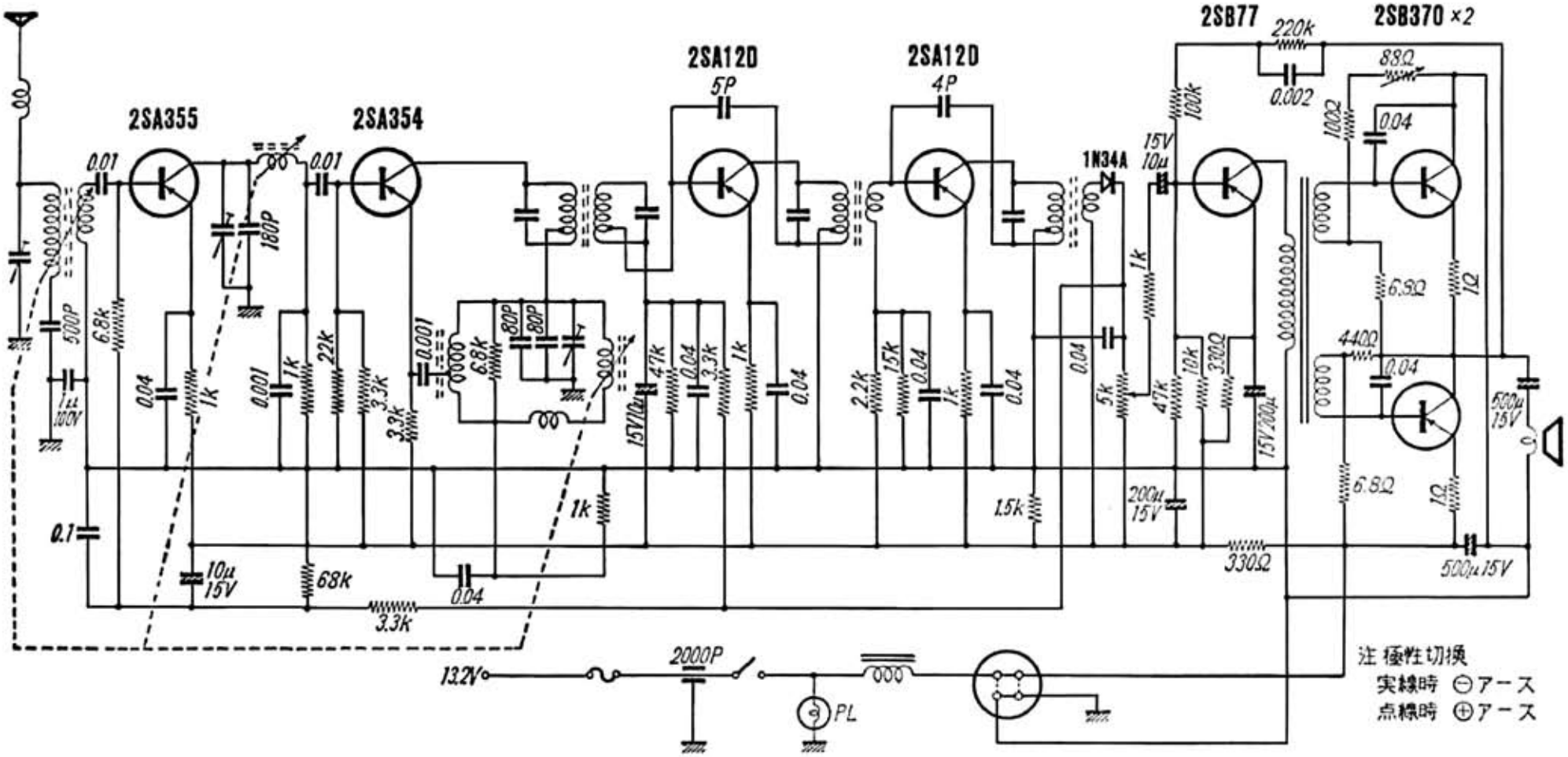

解説ラジオ実体配線図集　昭和４１年（1966）　誠文堂新光社