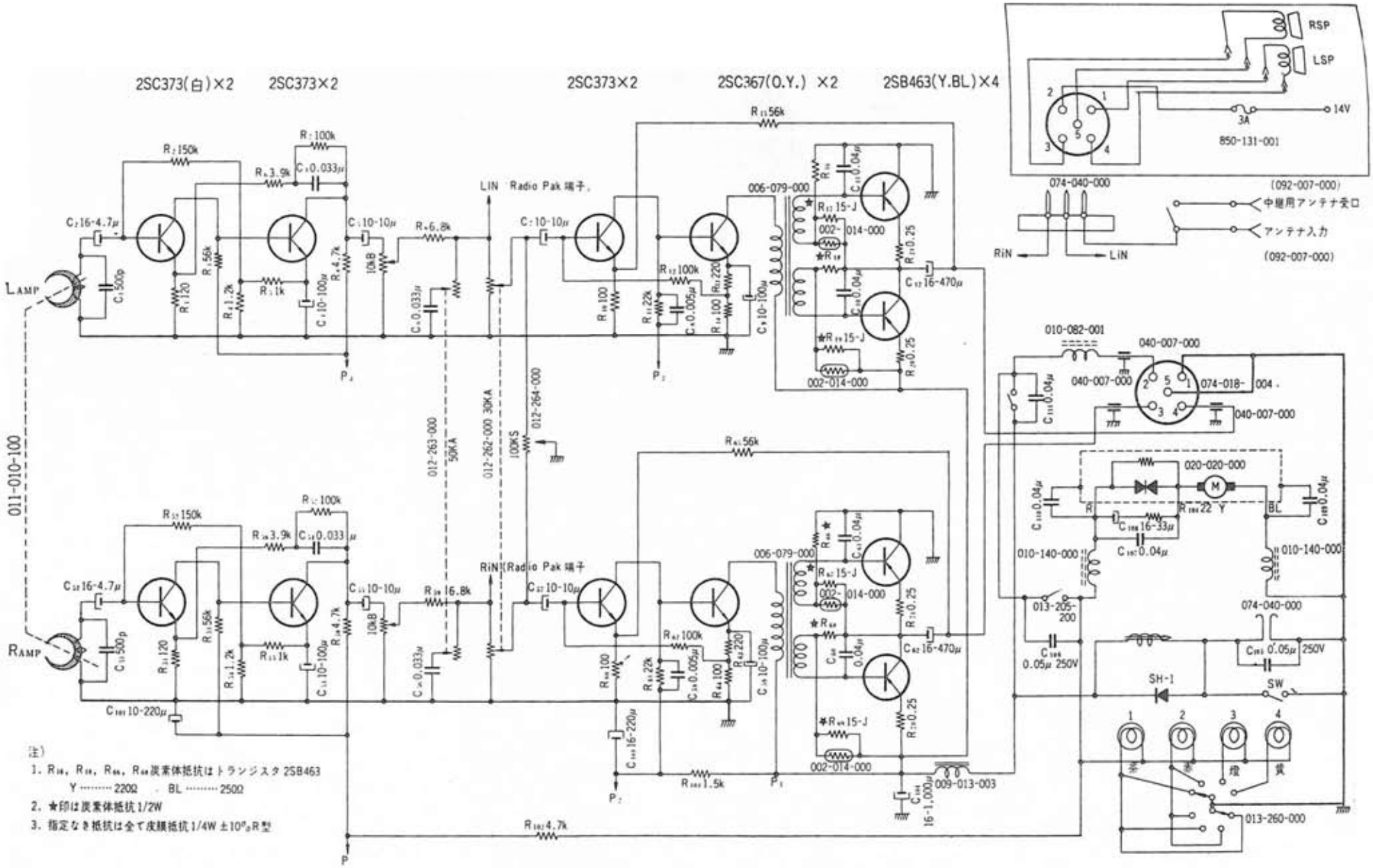

「クラリオン」PA－502 回路図