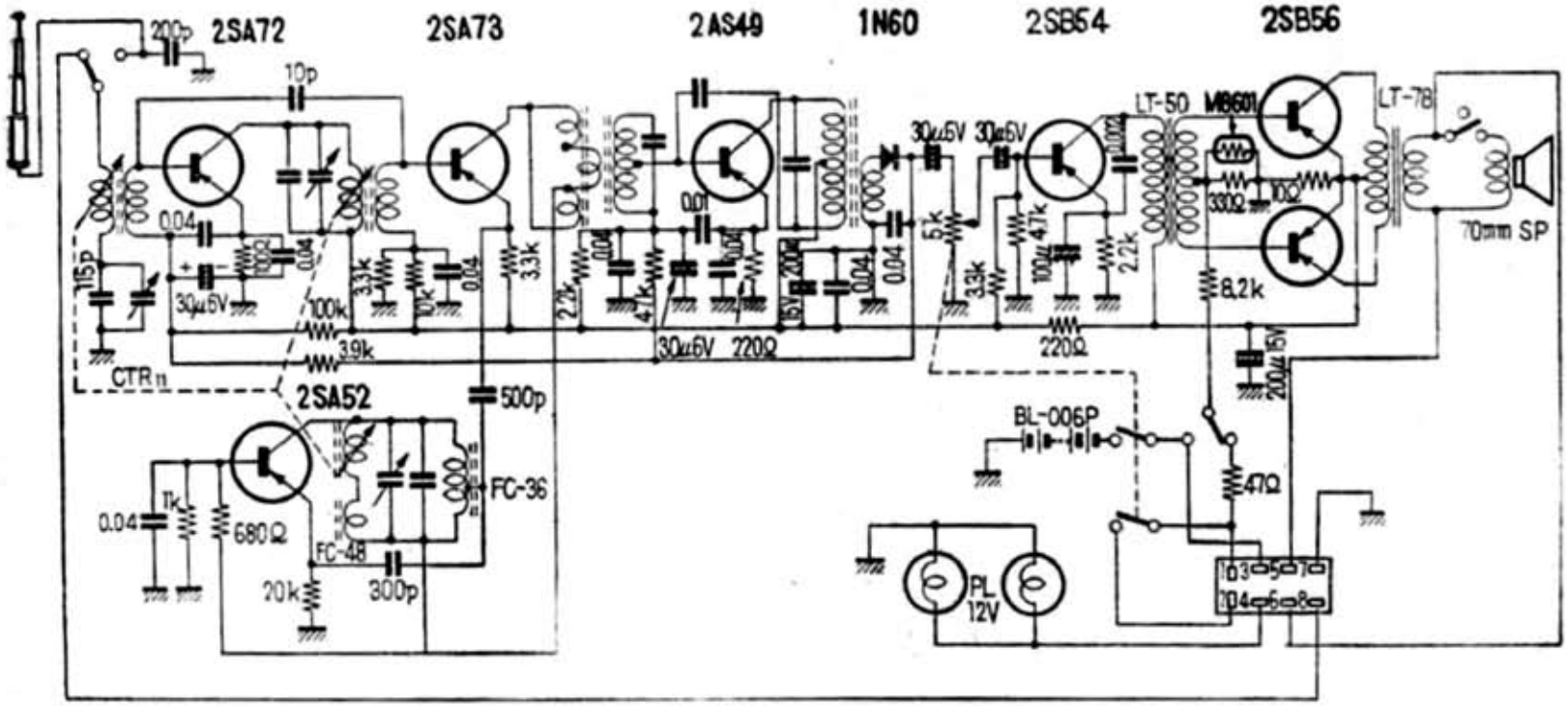

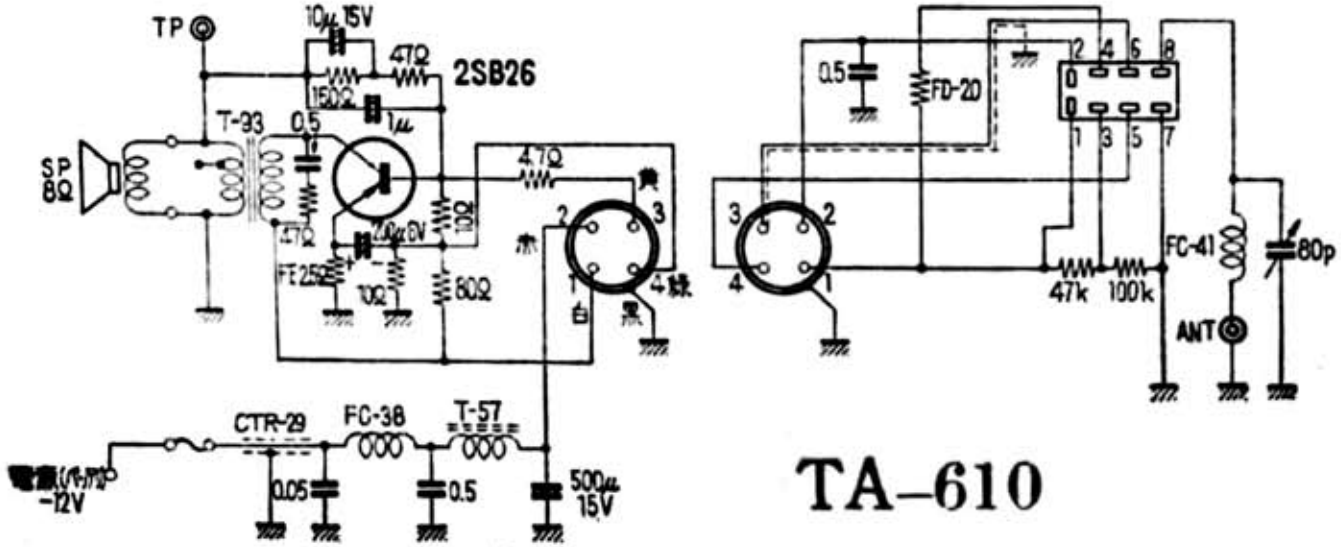

TA－610 全回路

ポータブルとしてダッシュボードから外すとプッシ・スイッチは内蔵電池，ANTとスピーカーの働らくように切りかえてくれる。

TA–610