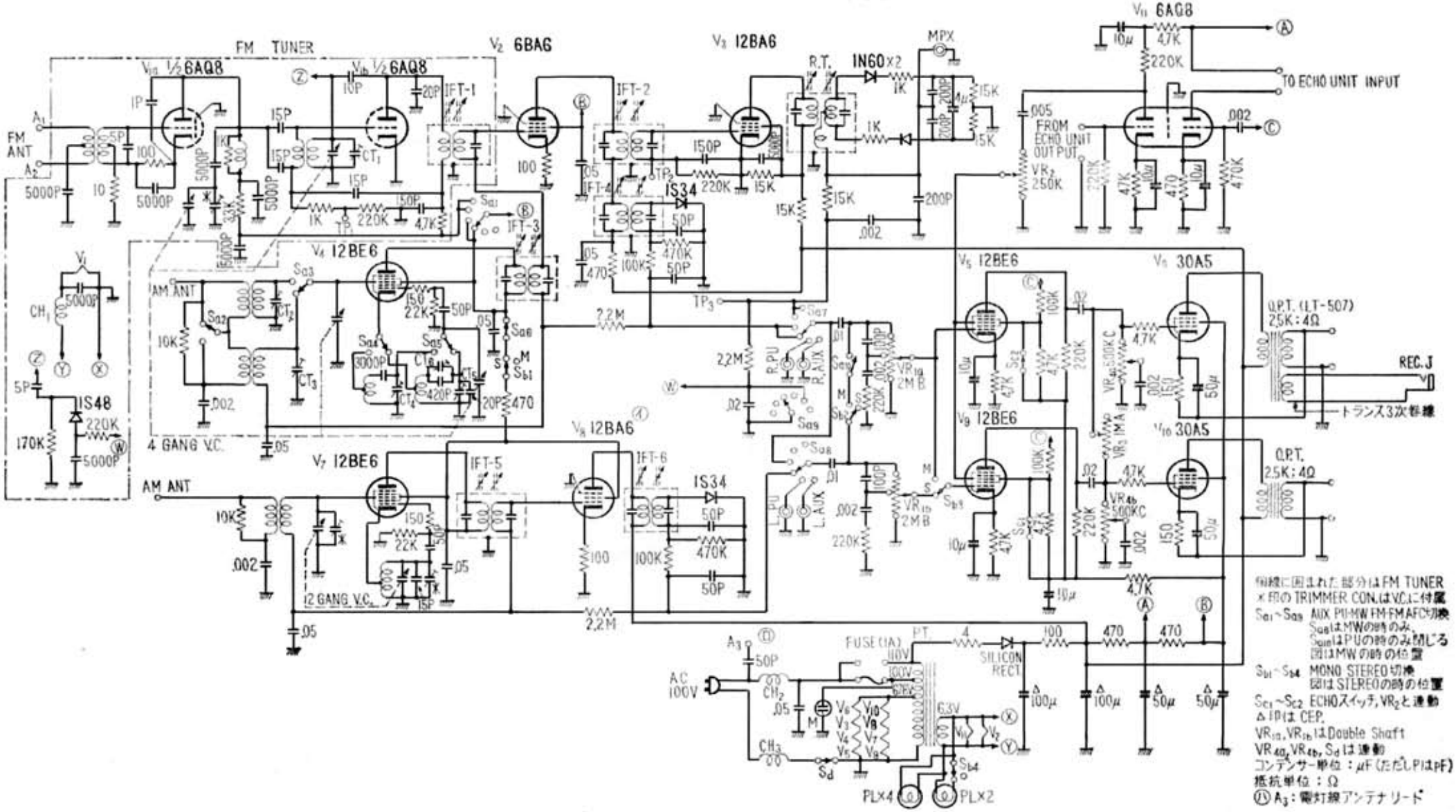コロムビア　DSC-552