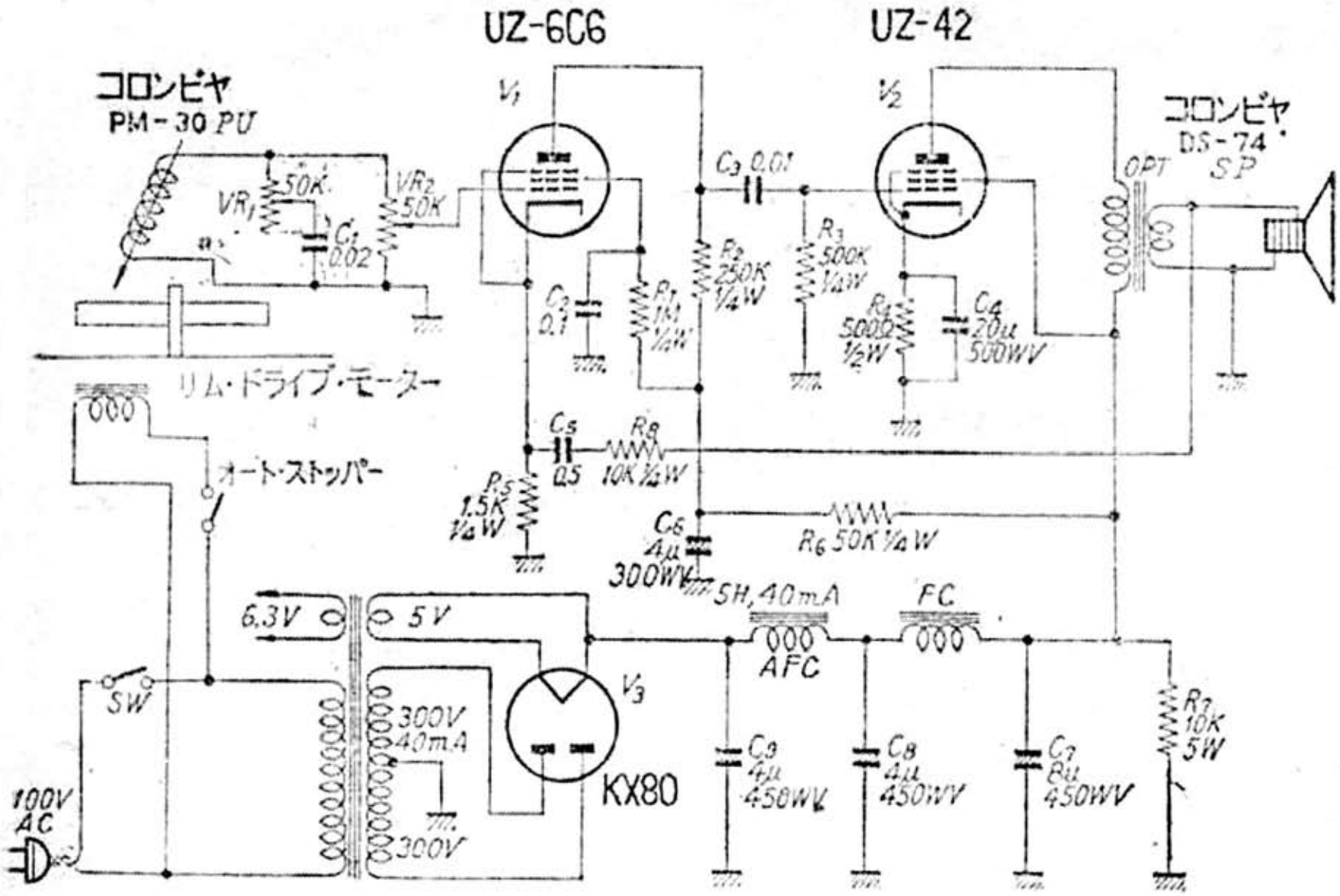

コロムビア EG-38 型 の 回 路