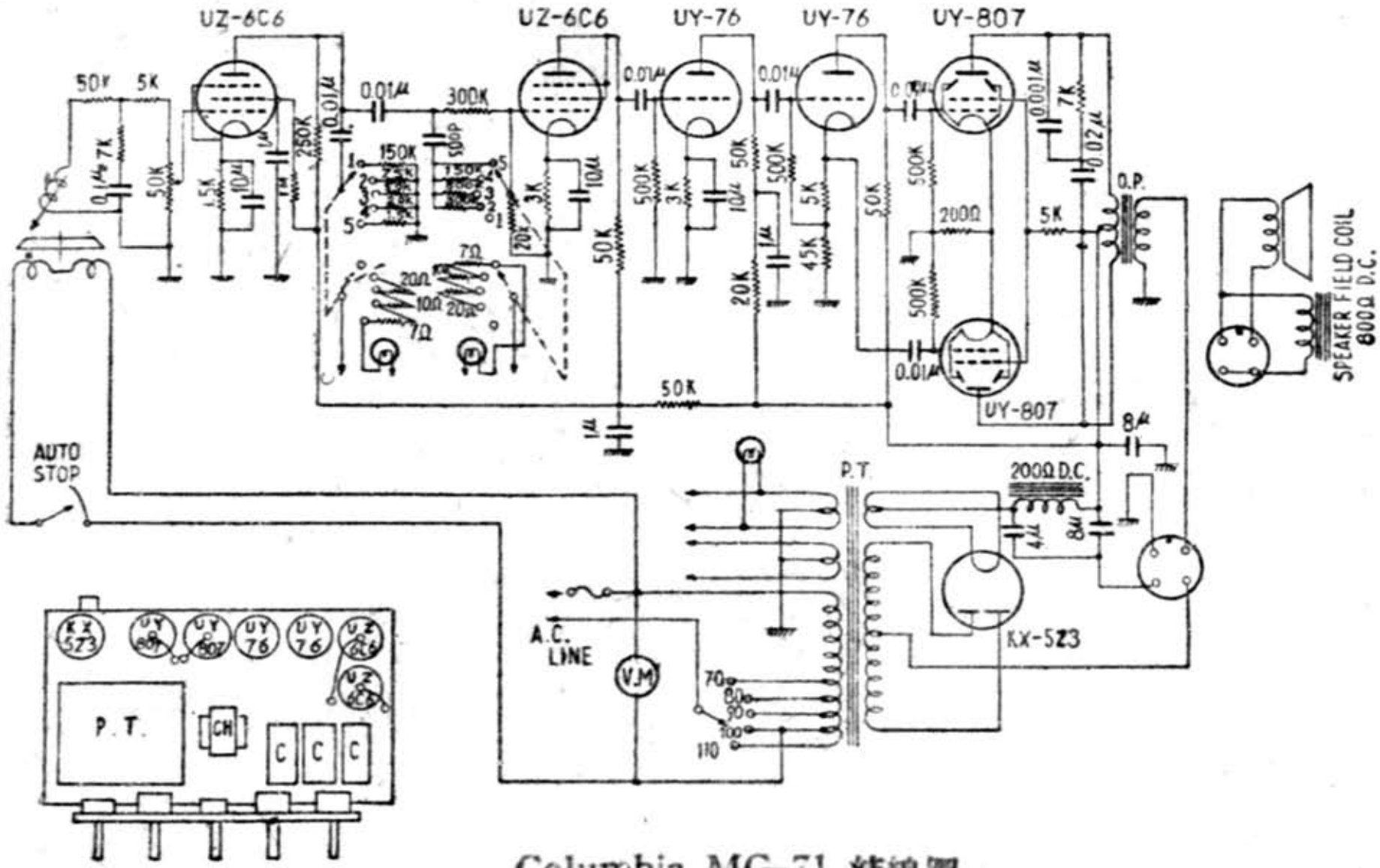

Columbia MG-71 結線圖

日本コロンビヤ社製〔MG－71〕

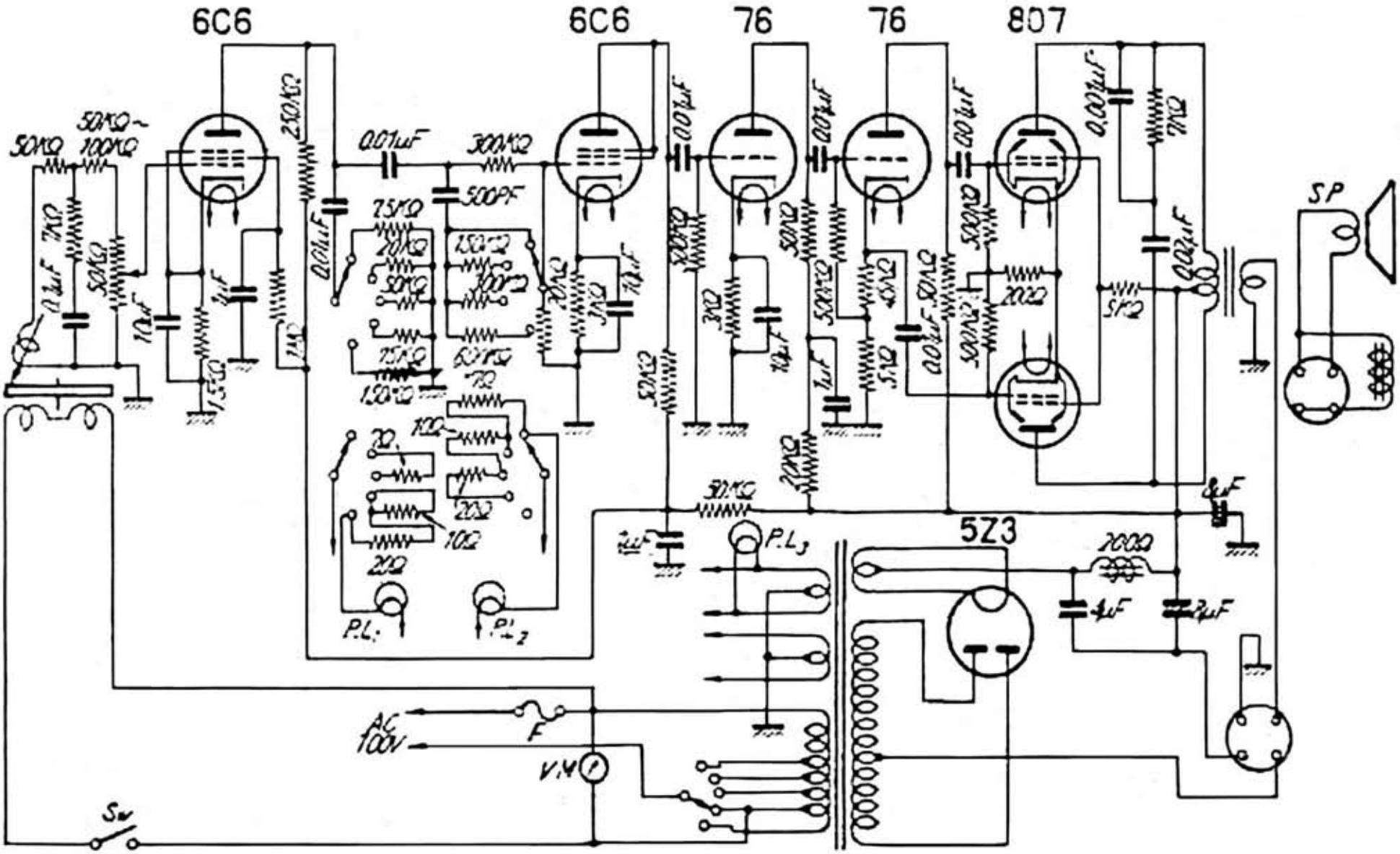

「一流メーカー　新ラジオ百回路集」昭和２５年（1950）無線と実験　別冊