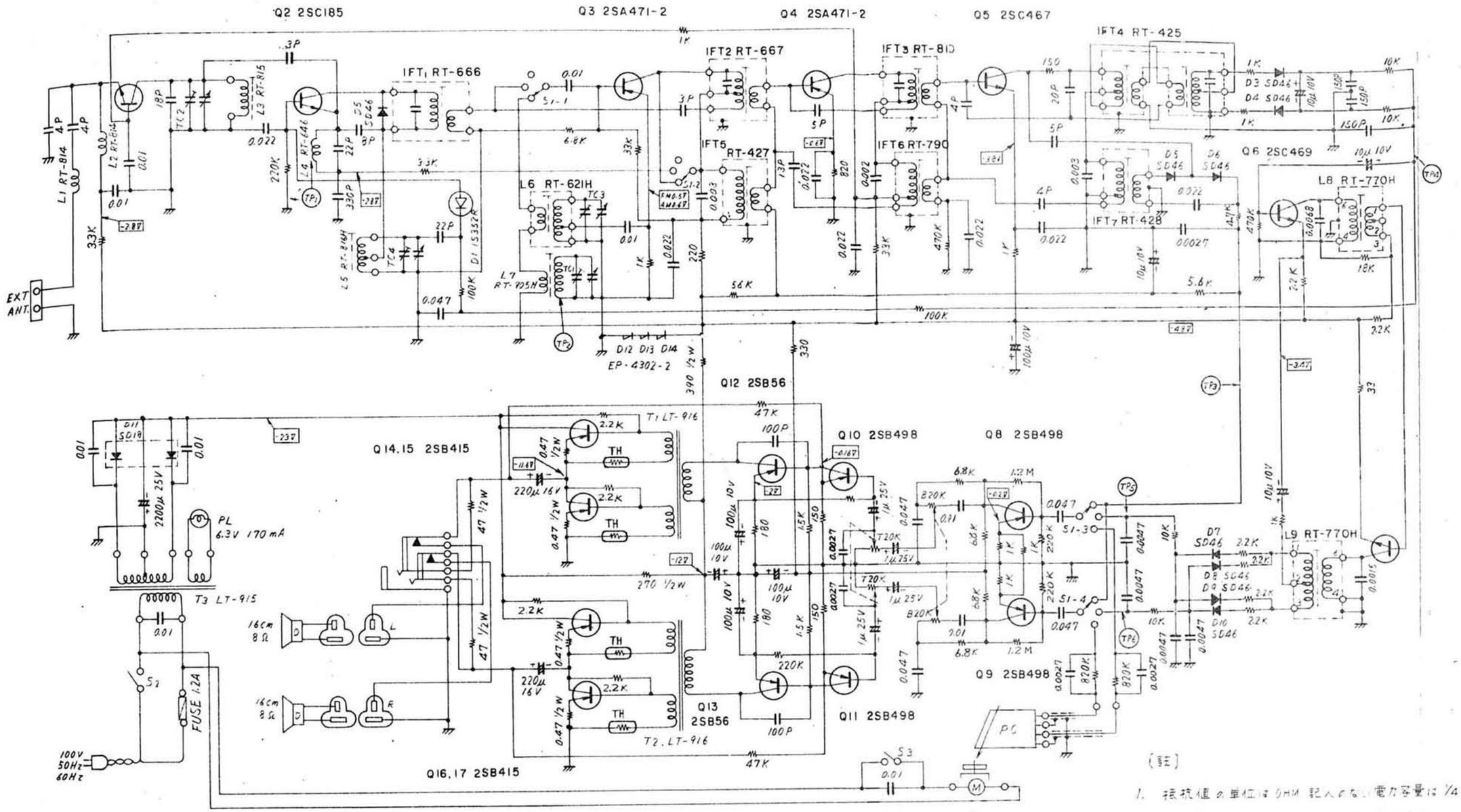

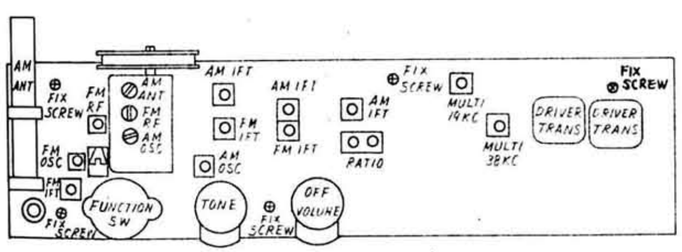

OVER LAY OF PARTS

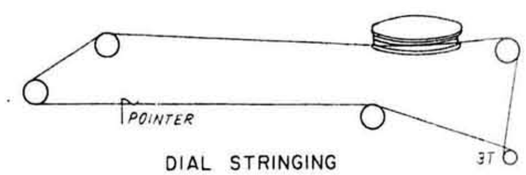

DIAL STRINGING

コロムビア 2S－60F