日本コロムビア “1877”

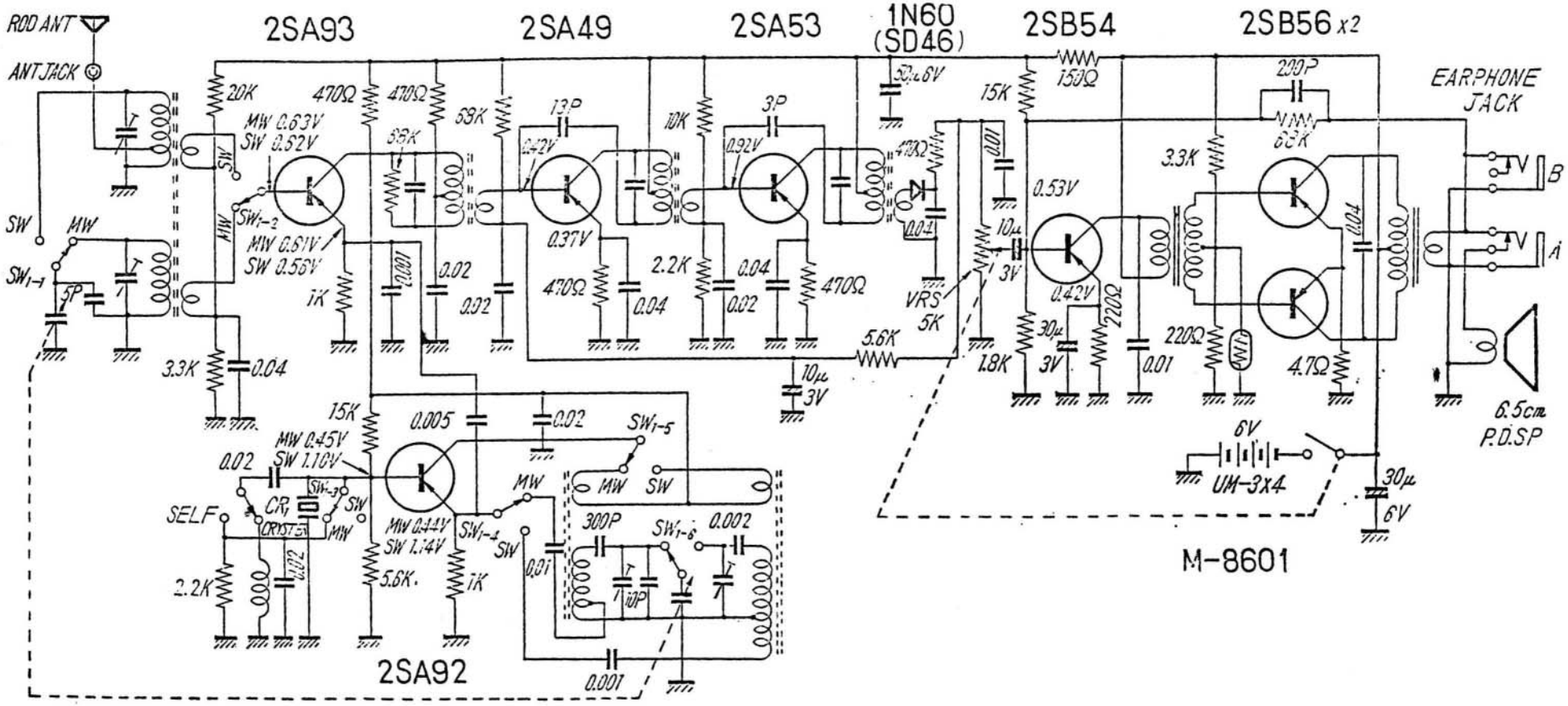

無線と実験「実用トランジスター回路集」昭和３８年（1963）６月号臨時増刊

日本コロムビア “1877”

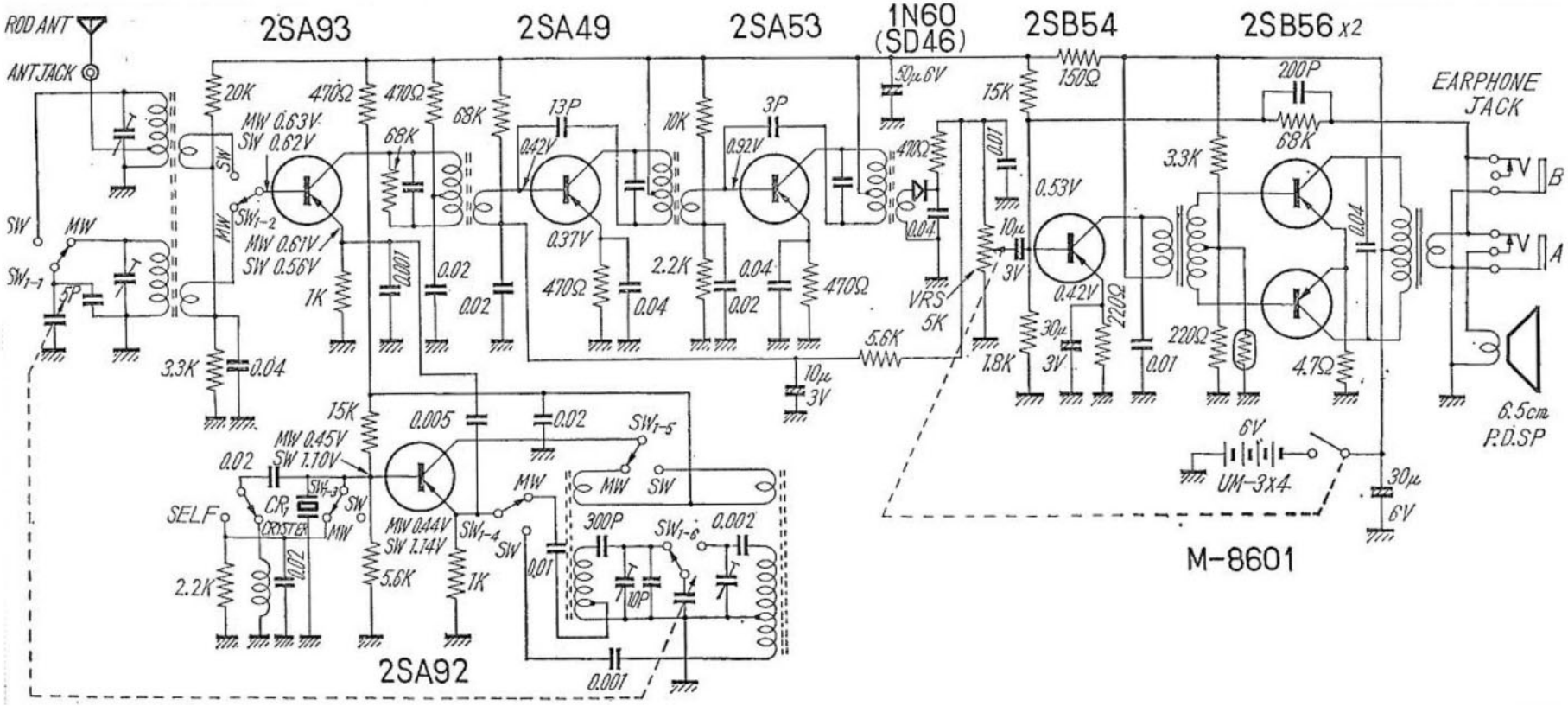

「実用トランジスタ回路集」昭和３４年（1959）第１版　昭和５０年（1975）第１１版

日本コロムビア “1877”

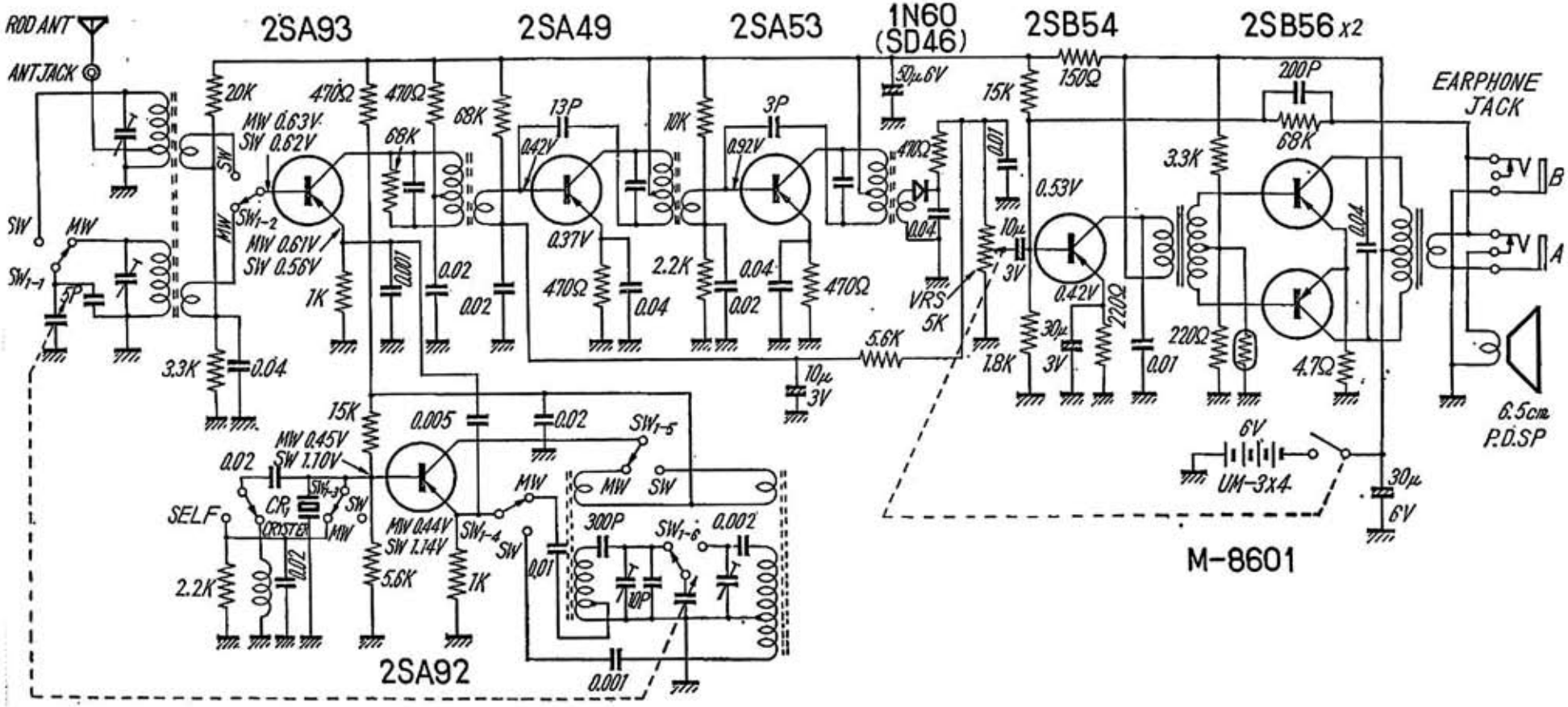

「実用トランジスタ回路集」昭和３４年（1959）第１版　昭和５０年（1975）第１１版