コロムビア　1505

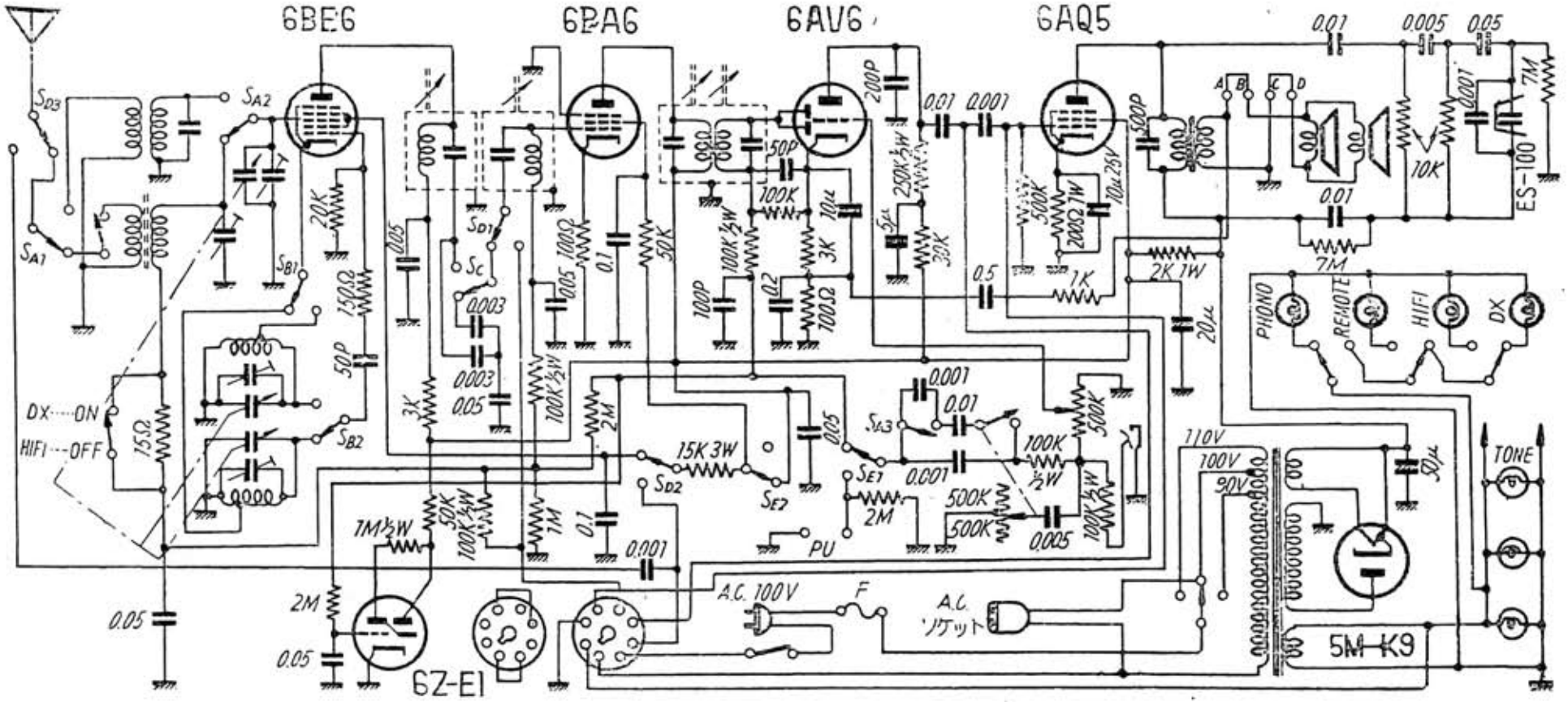
6BE6
6BA6
6AV6
6AQ5
6Z-E1
5M-K9
ES-100
DX……ON
HIFI…OFF
PHONO
REMOTE
HIFI
DX
TONE
PU
A.C. 100V
A.C. ソケット
110V
100V
90V

日本コロムビア　1505 型

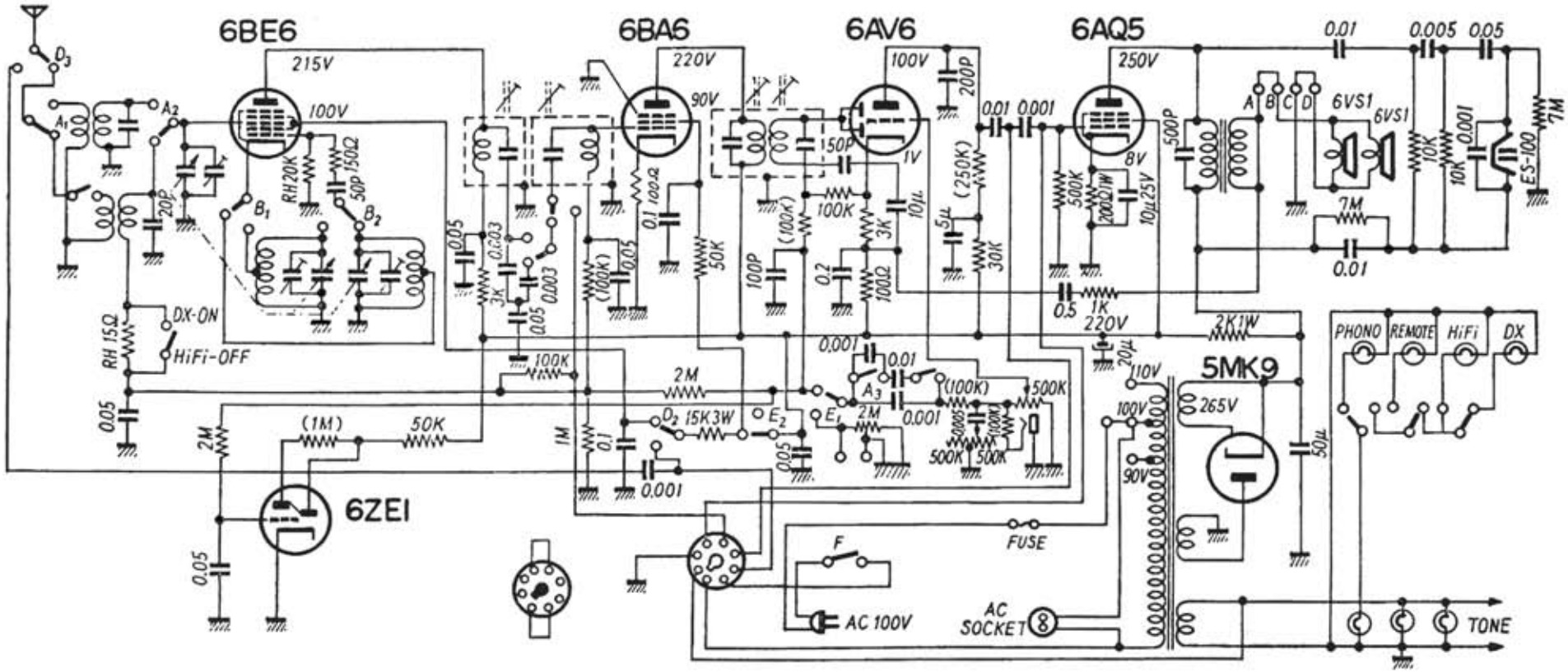

無線と実験４０１回路集　昭和３３年（1958）