# コロムビア　１７２０

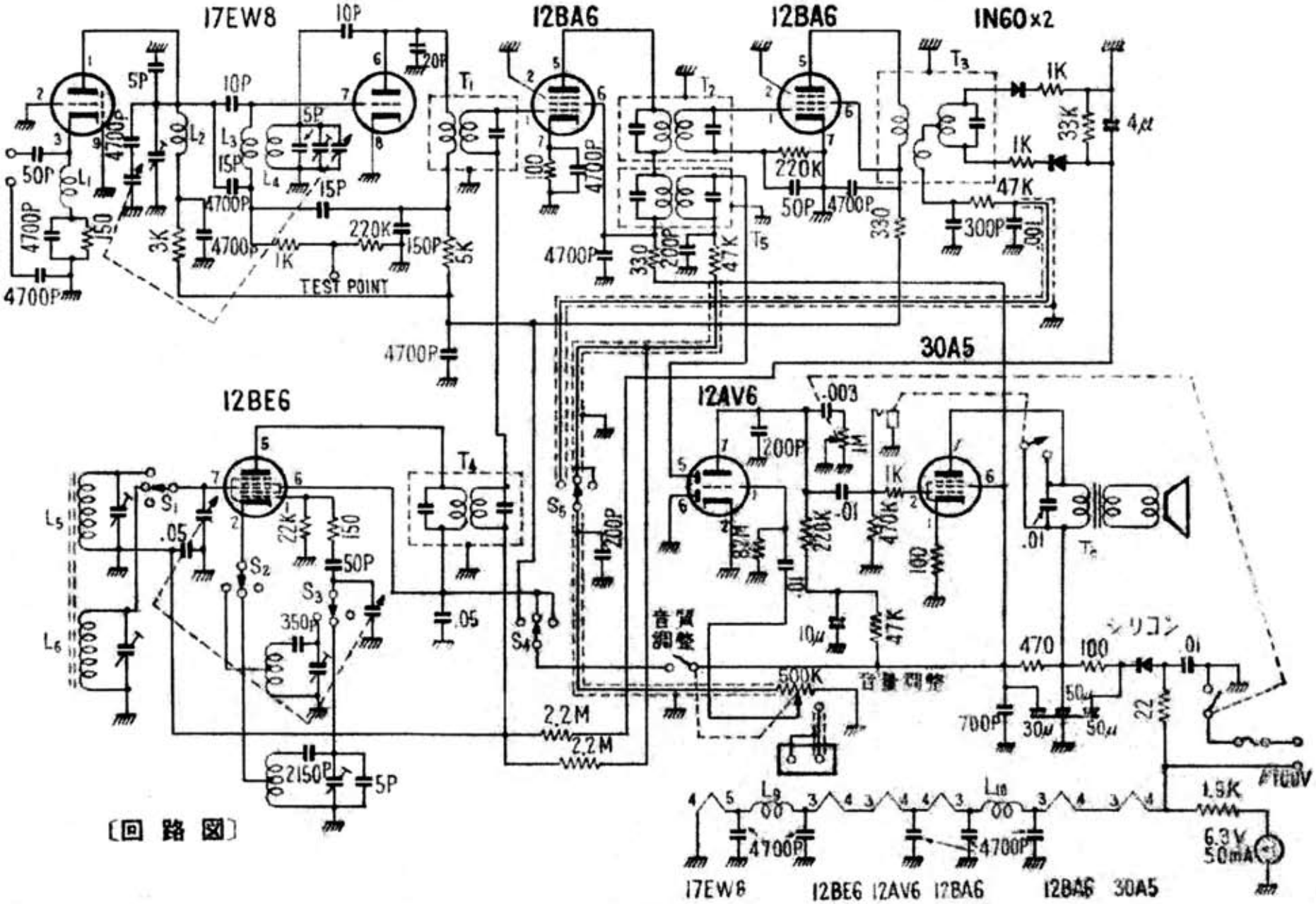


〔回路図〕