日本コロムビア No. 531 シリーズ

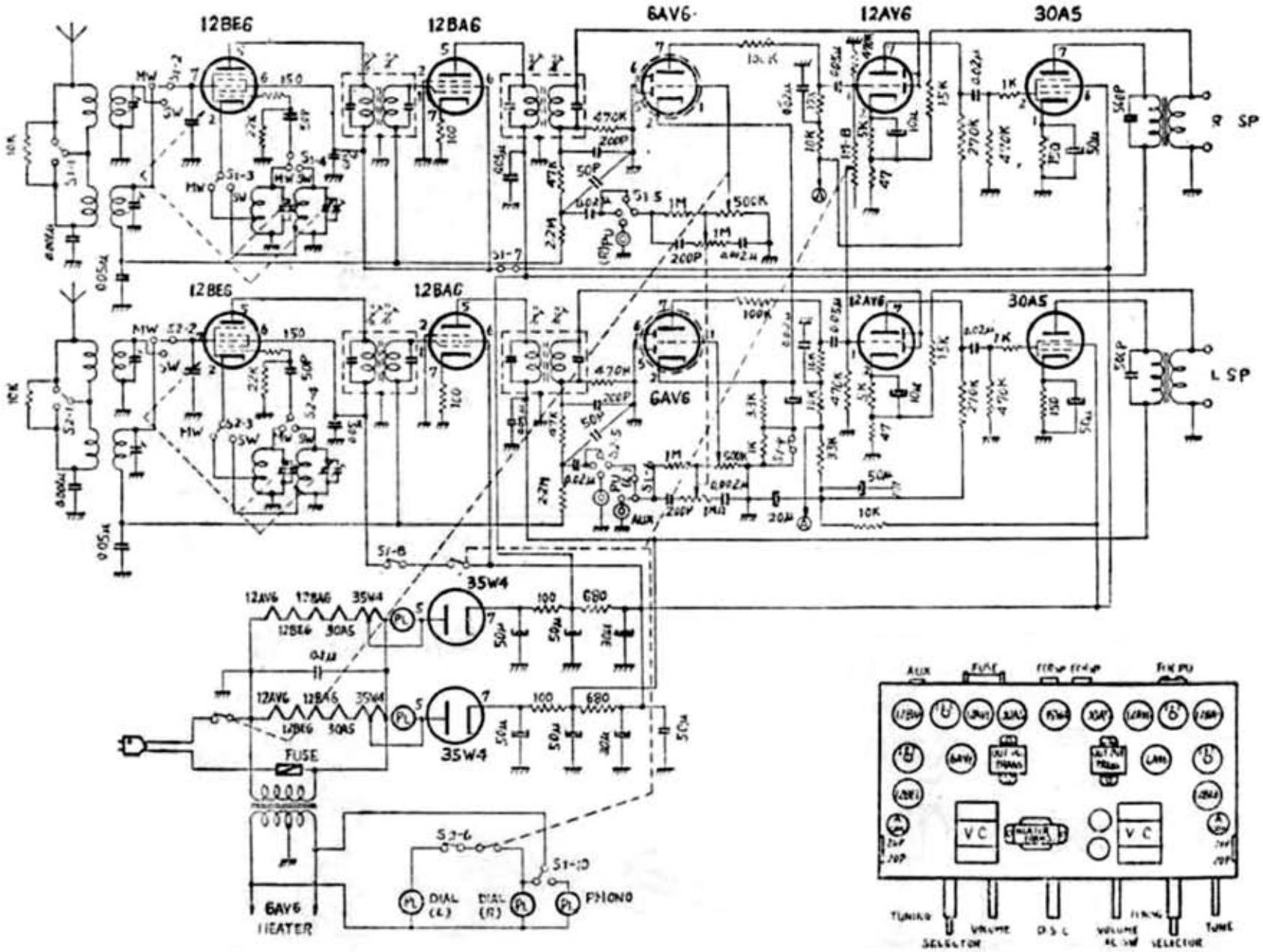

「ステレオ・ハンドブック」　無線と実験　昭和３６年（1961）