コンサートン C・16型受信機結線圖

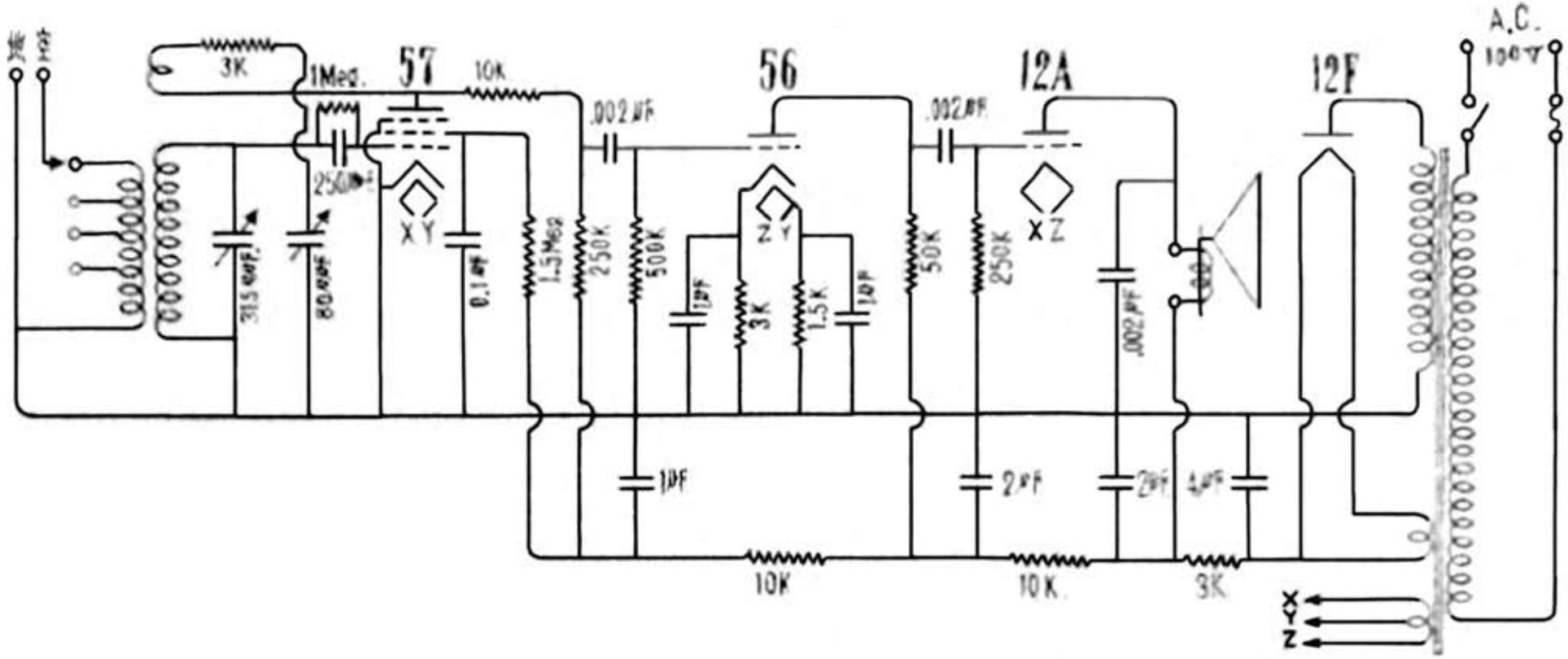

タイガー電機株式會社

Edit by JA3GZP

15.11.25