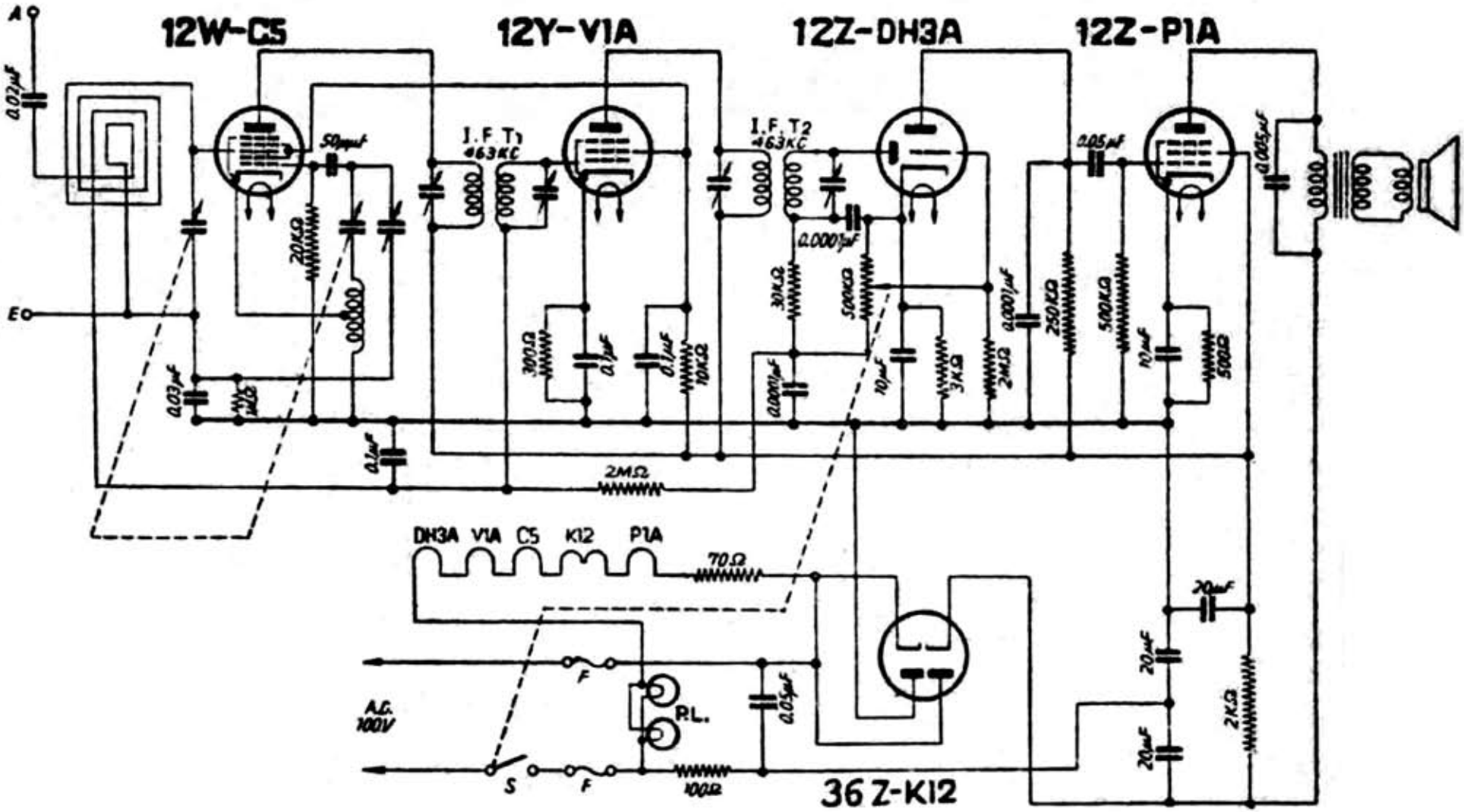

日本精器製［クラウンCR—5S2型］5球トランスレススーパーヘテロダイン受信機

「一流メーカー　標準ラジオ百回路集」　昭和２３年（1948）　無線と実験　別冊