デリカ　CS-6

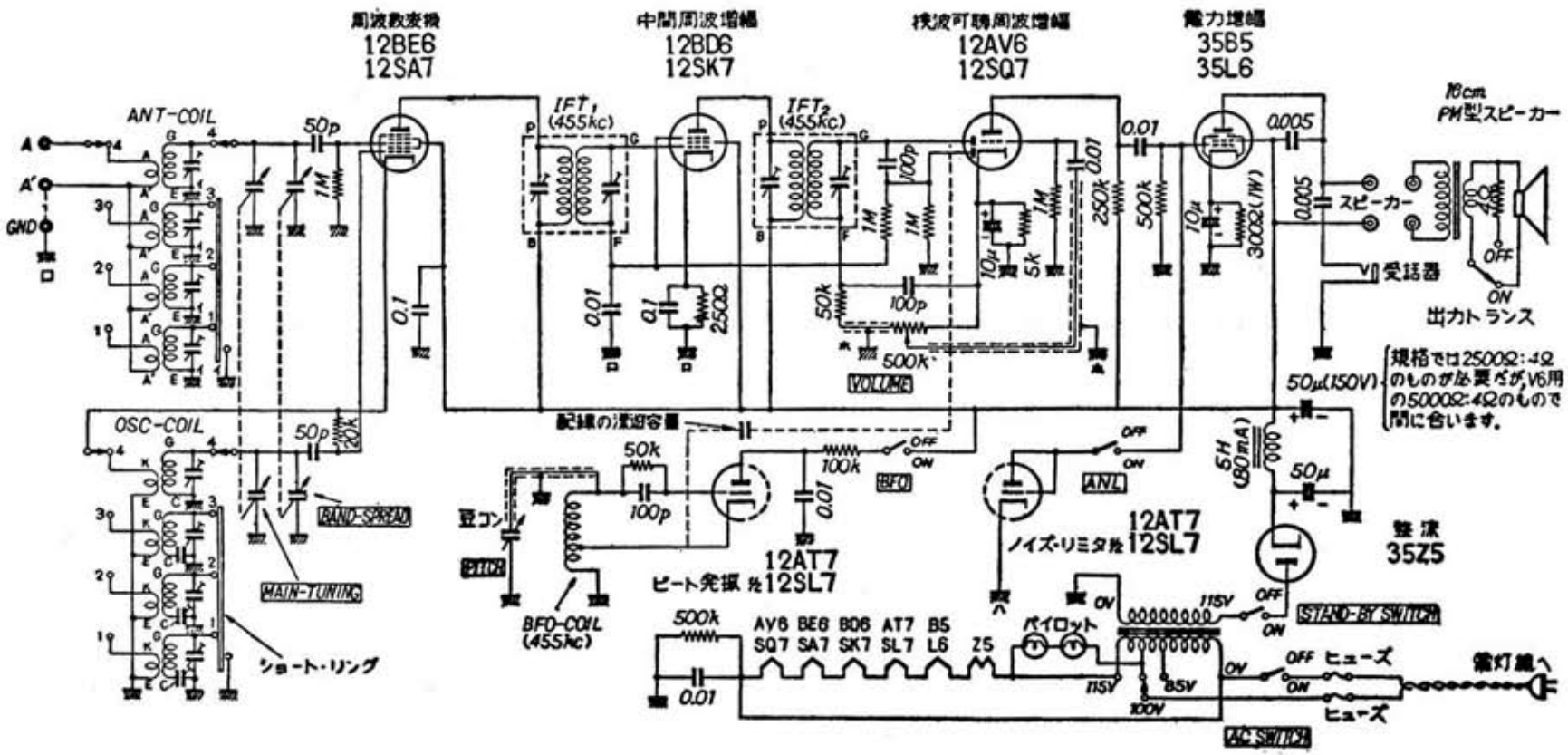

（使用した真空管のソケット接続図）

無線と実験５０１回路集　昭和３５年（1960）

「デリカ」 CS-6 6球通信型受信機
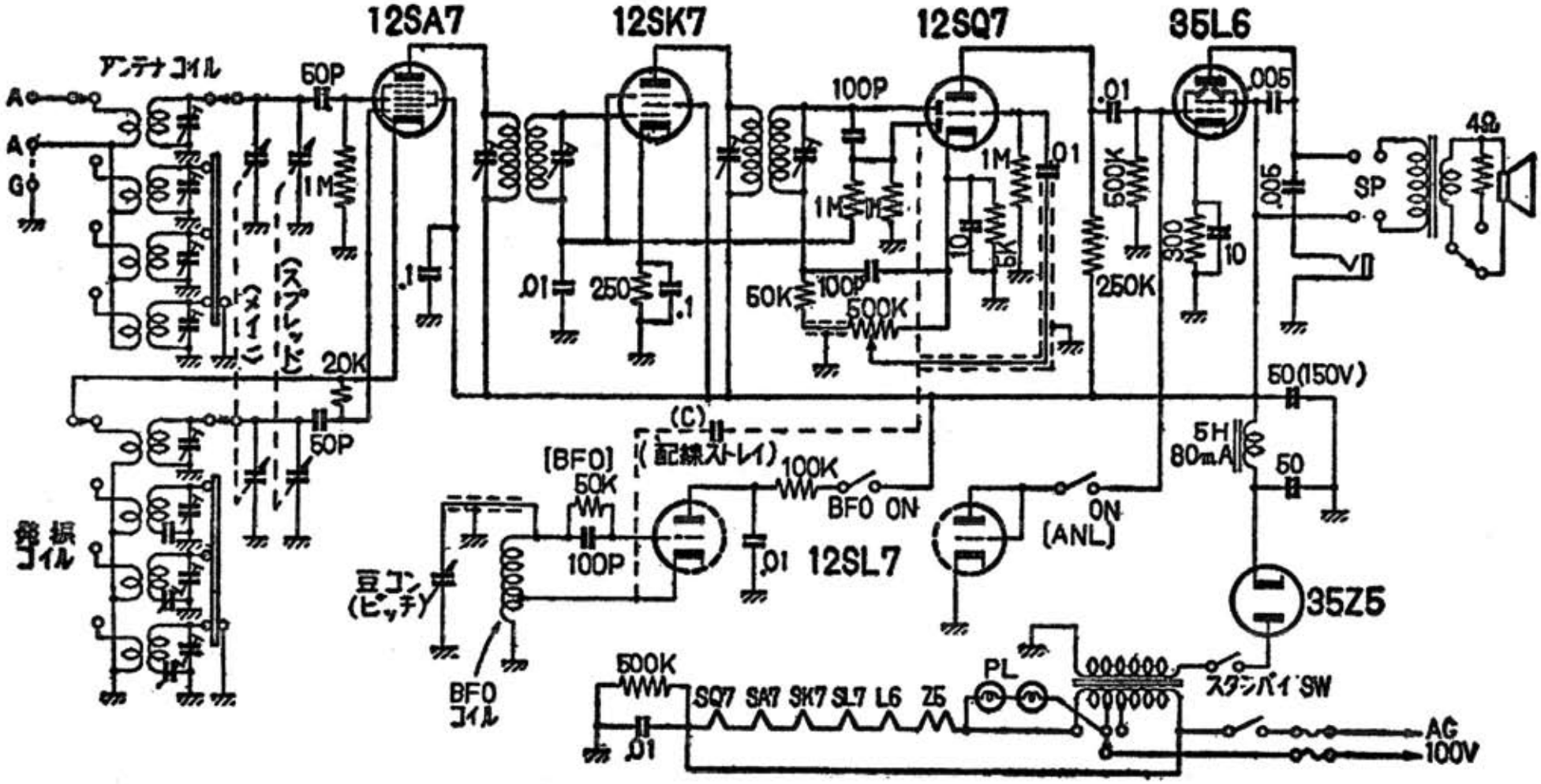
6 Tubes communication receiver (DELICA, CS-6)