デリカ J－5 型受信機

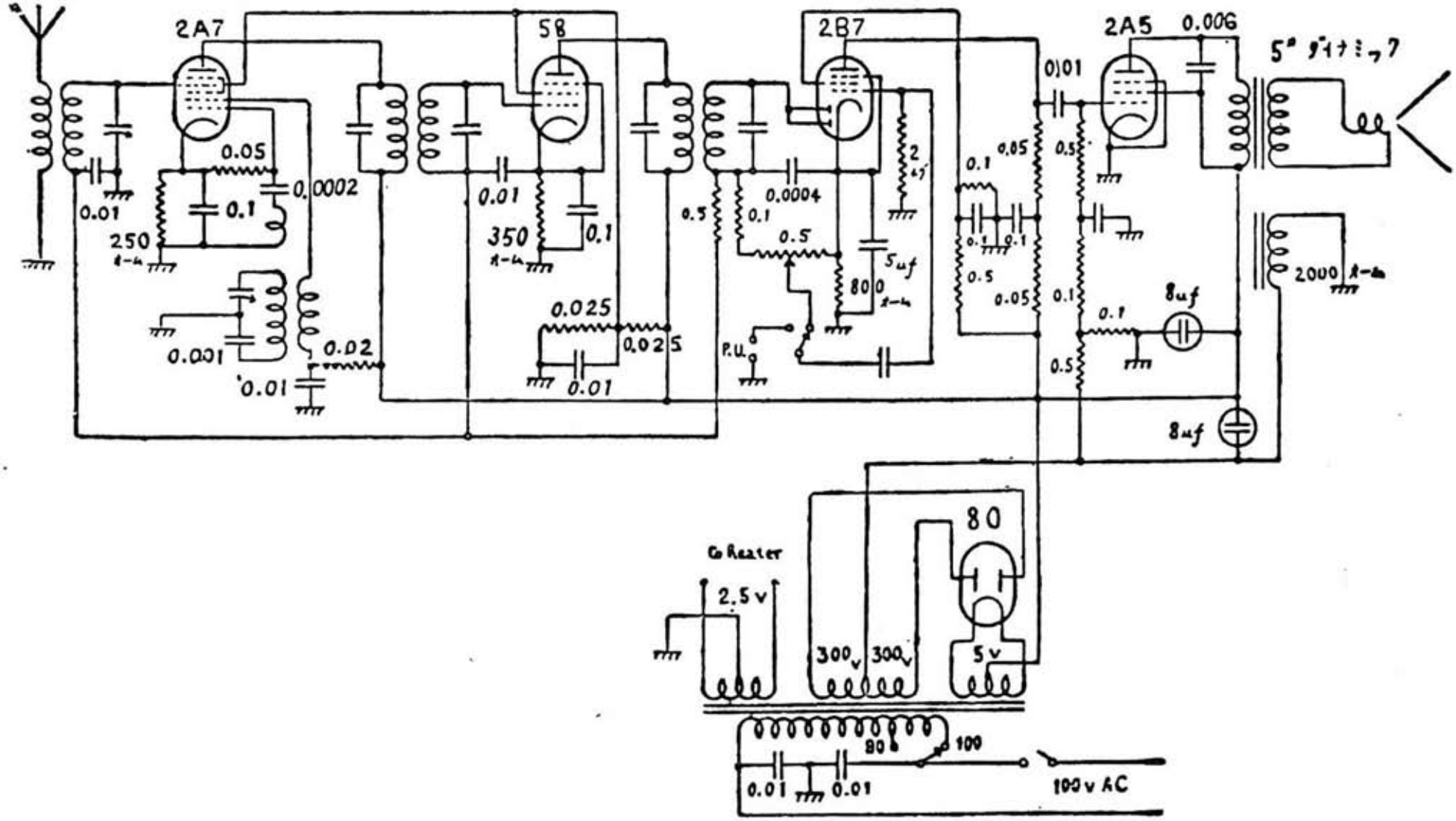

昭和１１年（1936）「ラジオの日本」４月号