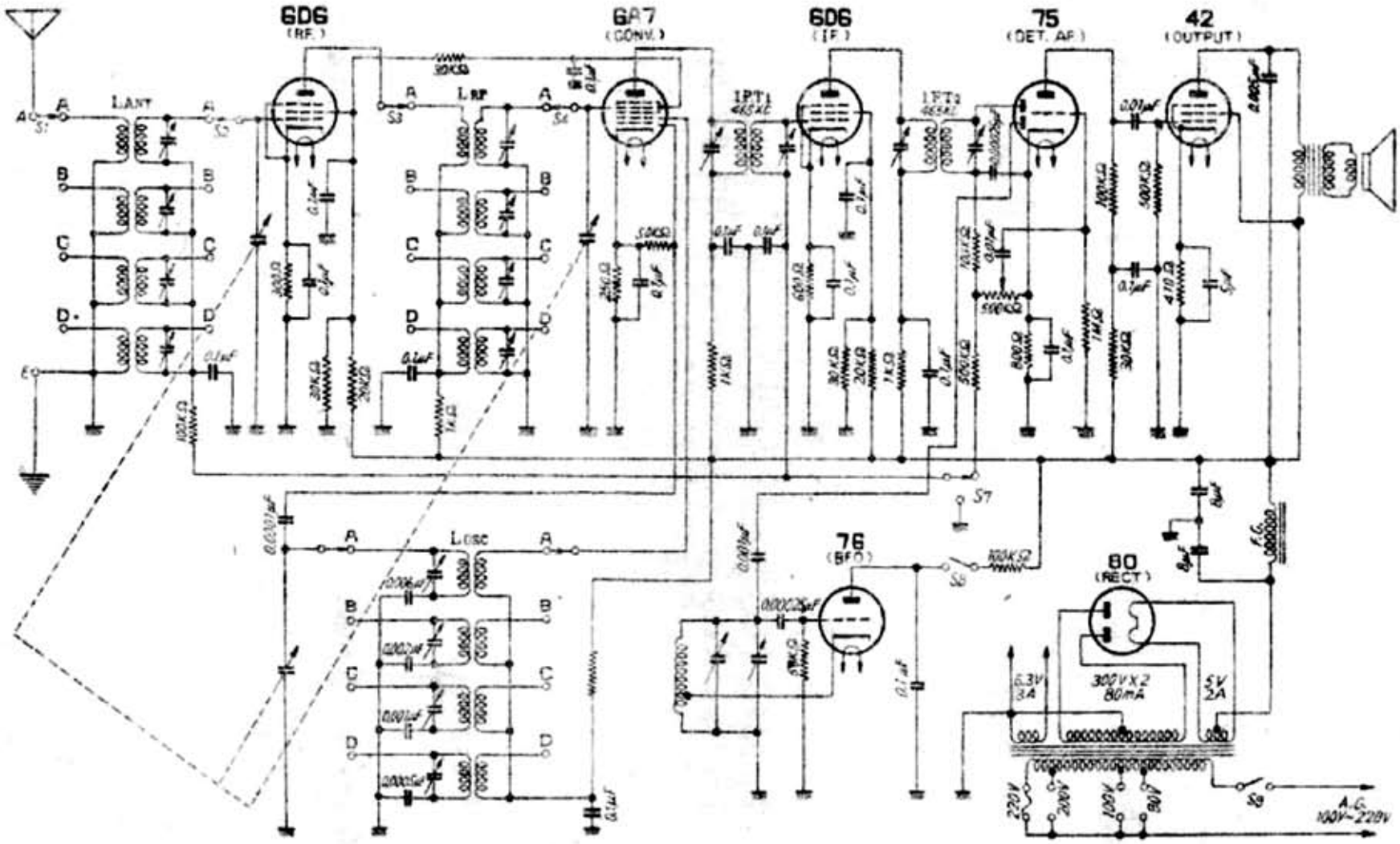

三田無線製［デリカ］7球4バンドオールウェーブ受信機
［受信周波数帯 550～1500 KC, 1.4～4 MC］

「一流メーカー標準ラジオ百回路集」　昭和２３年（1948）　無線と実験　別冊