9球通信型受信機（デリカ）

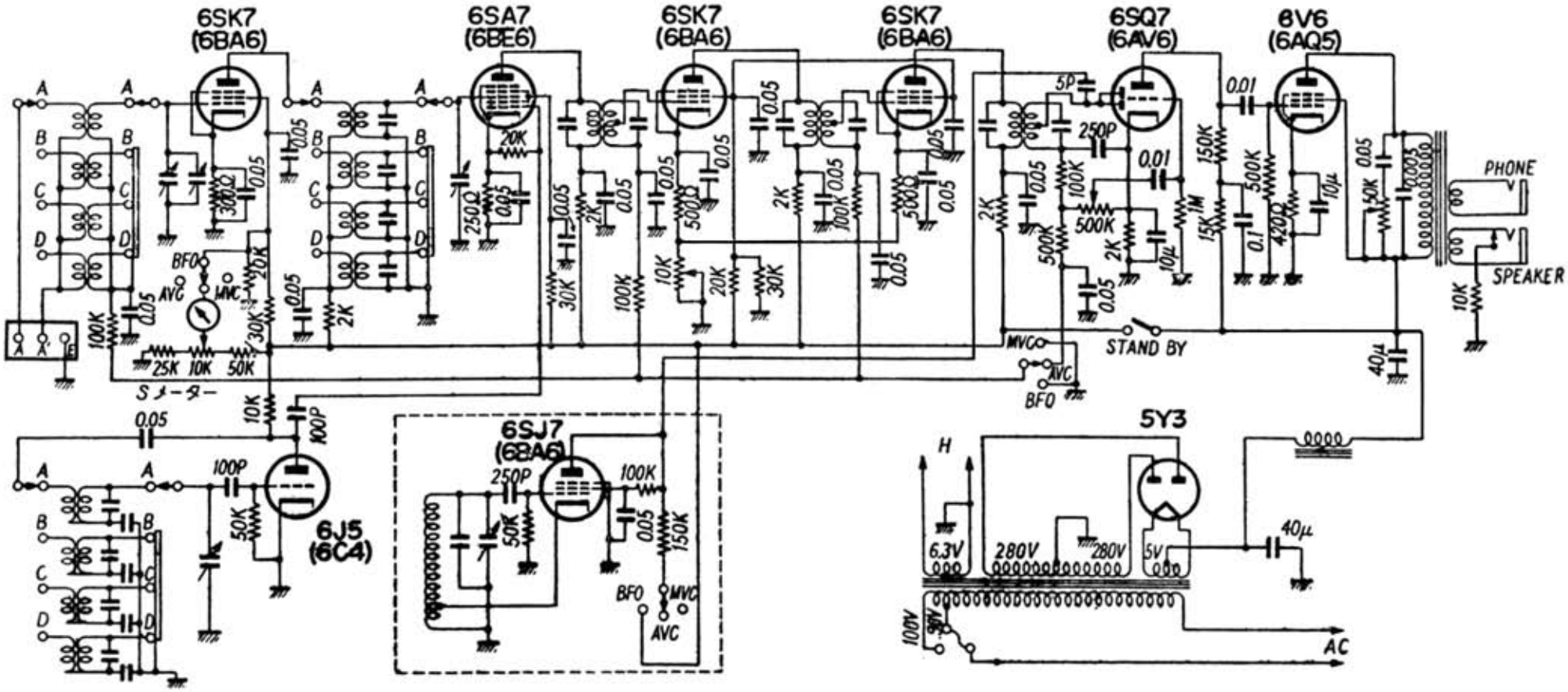

無線と実験４０１回路集　昭和３３年（1957）