デリカ　受信機

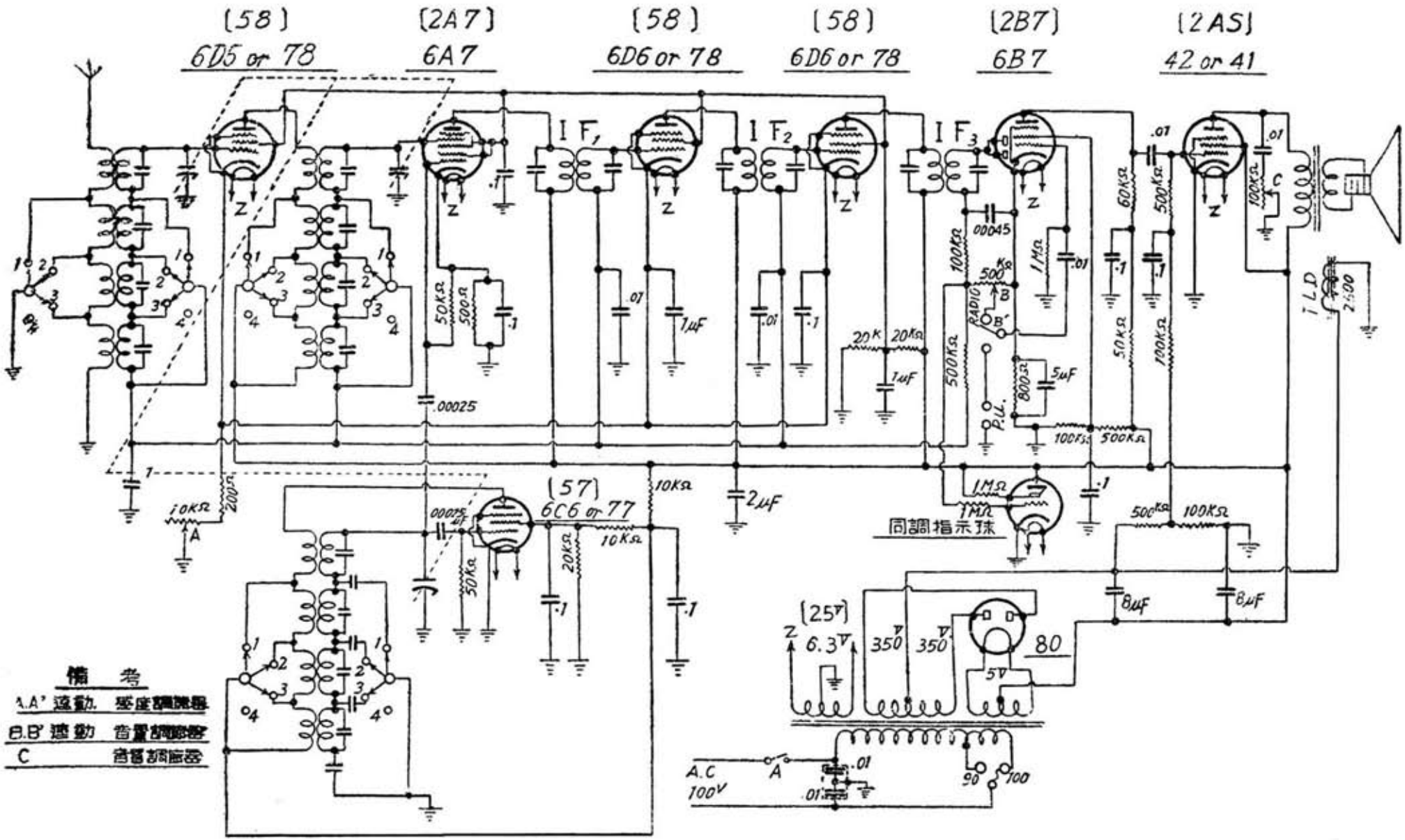

「ラジオの日本」　昭和１４年（1939）４月号