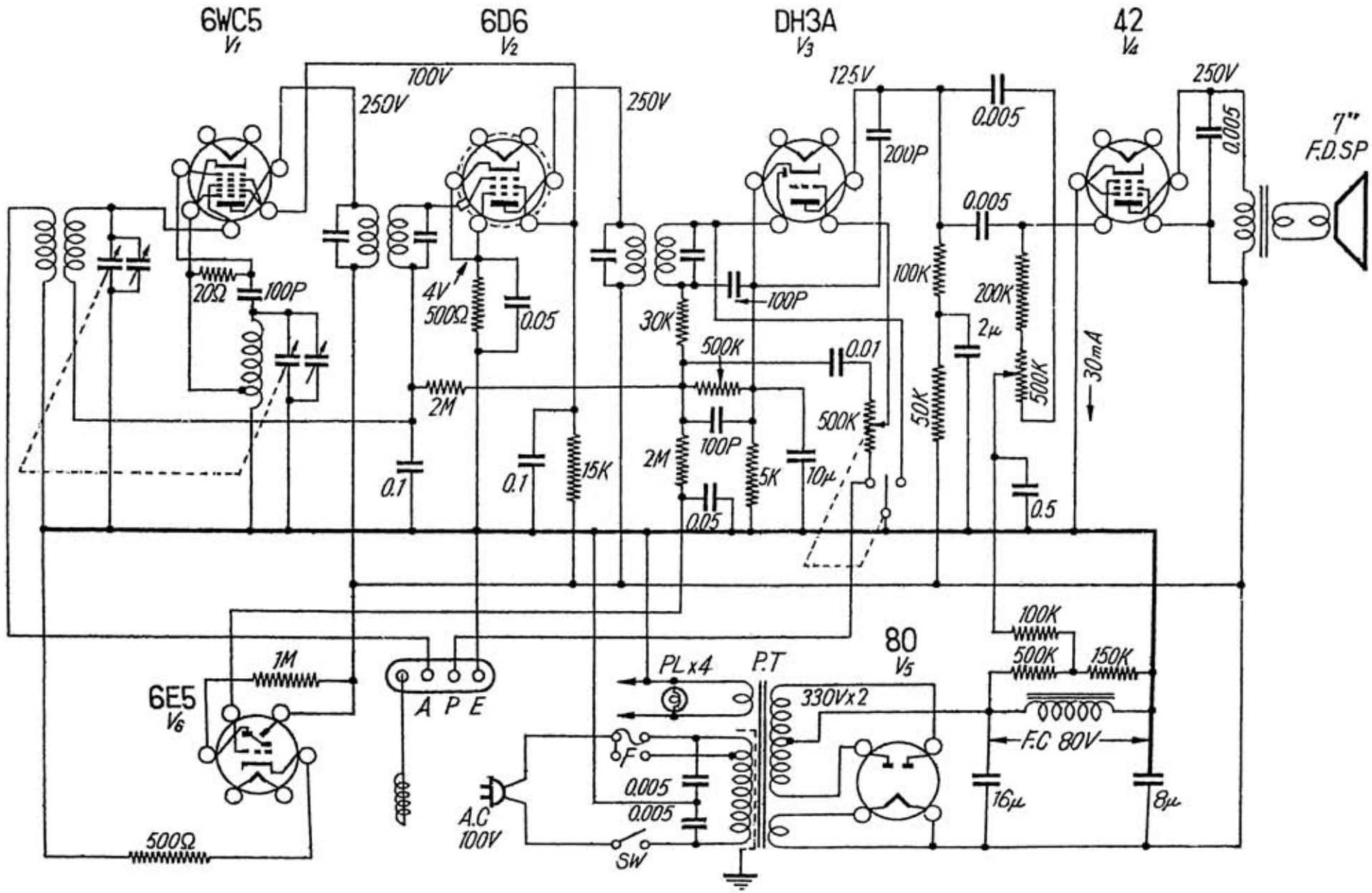エルマン HS-60 型 6 球スーパー