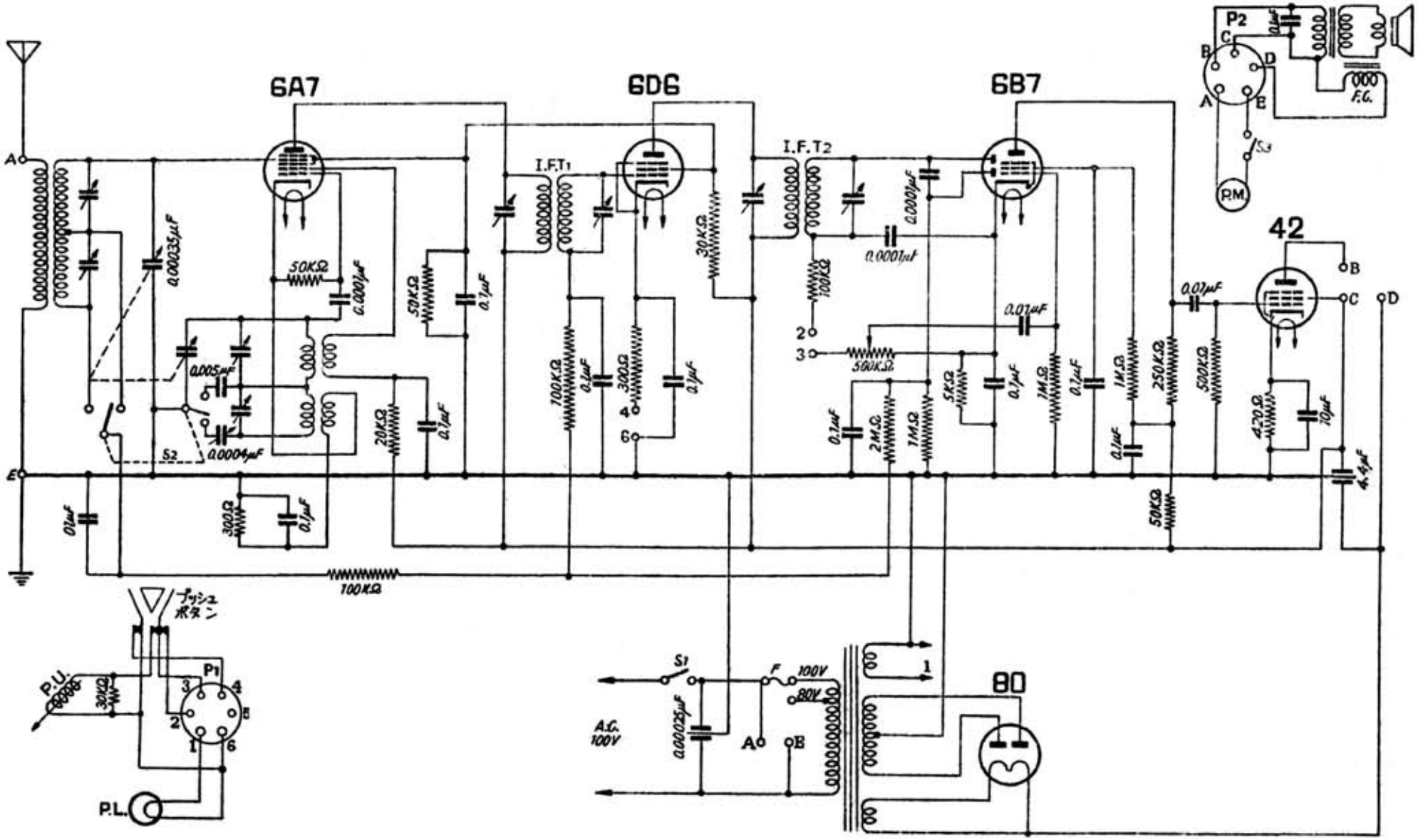

不二家製〔不二家フォーン〕卓上型5球2バンドスーパーヘテロダイン受信機

「一流メーカー　標準ラジオ百回路集」　昭和２３年（1948）　無線と実験　別冊