GRB-500 回路図

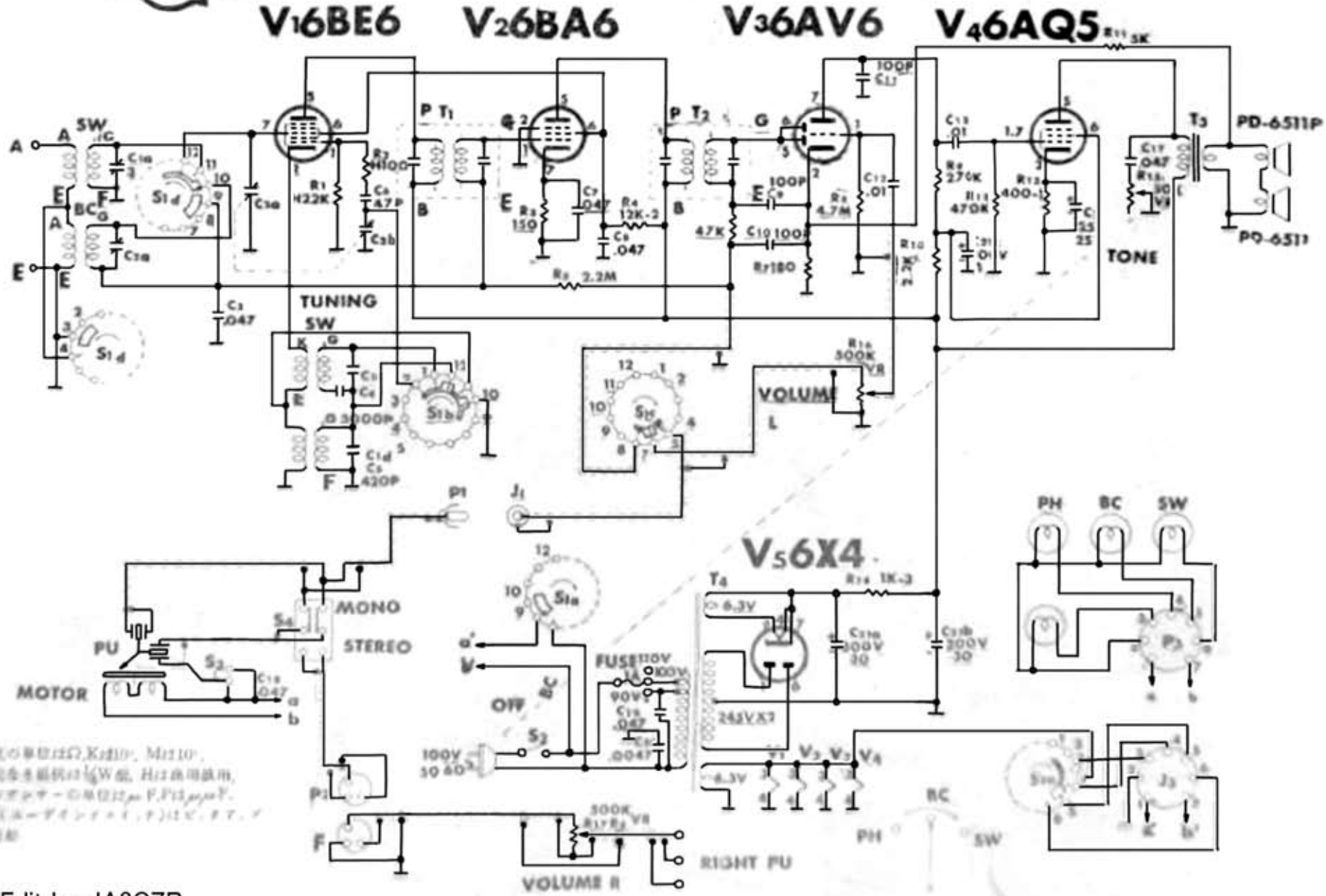

Edit by JA3GZP