L65 結線図

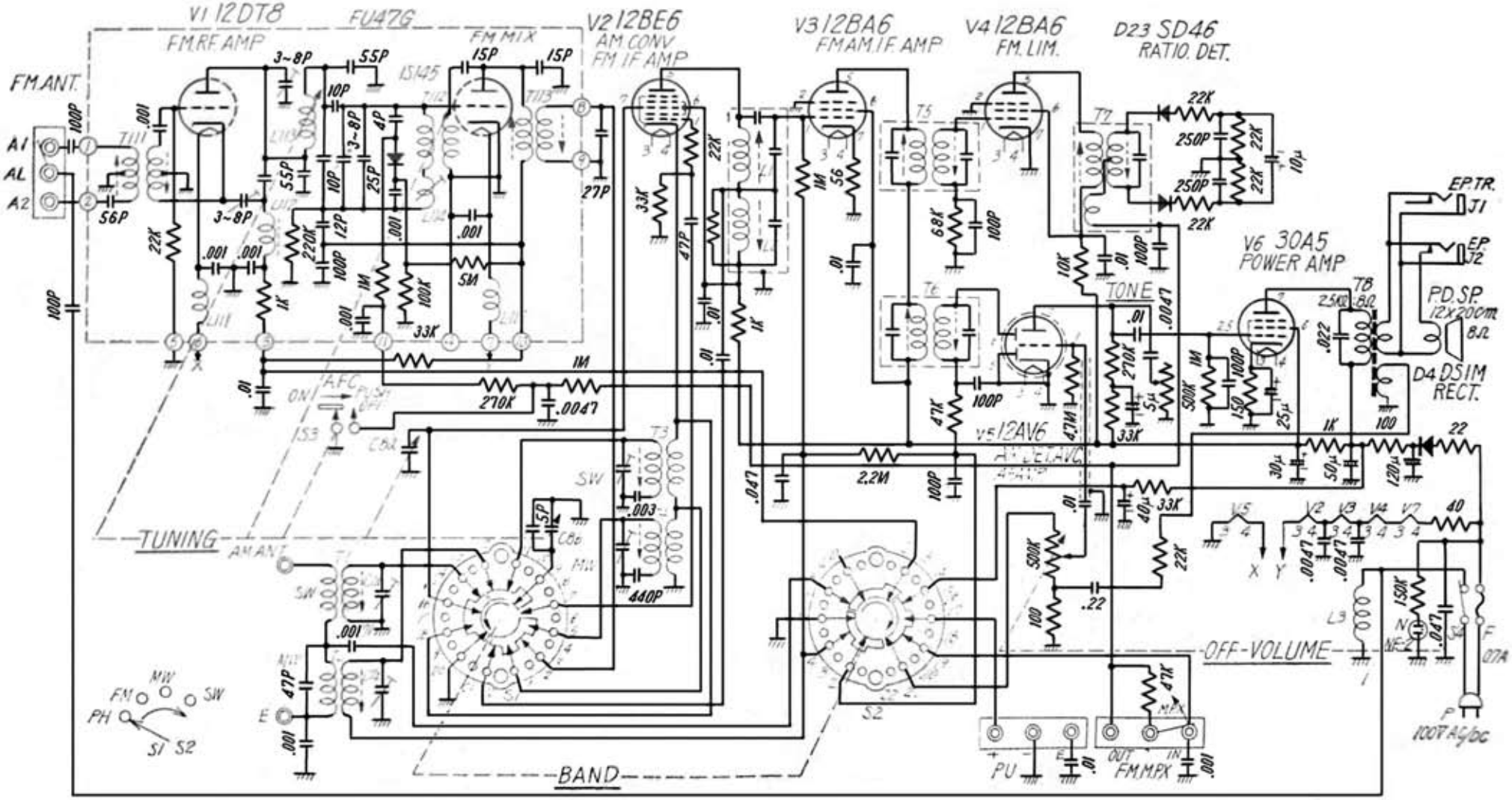

注 1)特記なき抵抗はソリッド抵抗1/4W型単位はΩ,KはΩ,MはΩ
2)特記なきコンデンサはペーパーチューブラ型,単位はμF,PはμμF
3)※コンデンサはブロック型ケミコン
本結線図は基本図ですのでセットの改良に伴い配線と多少異る場合があります

Edit by JA3GZP

八欧電機株式会社 R 97176