M 21 結線図

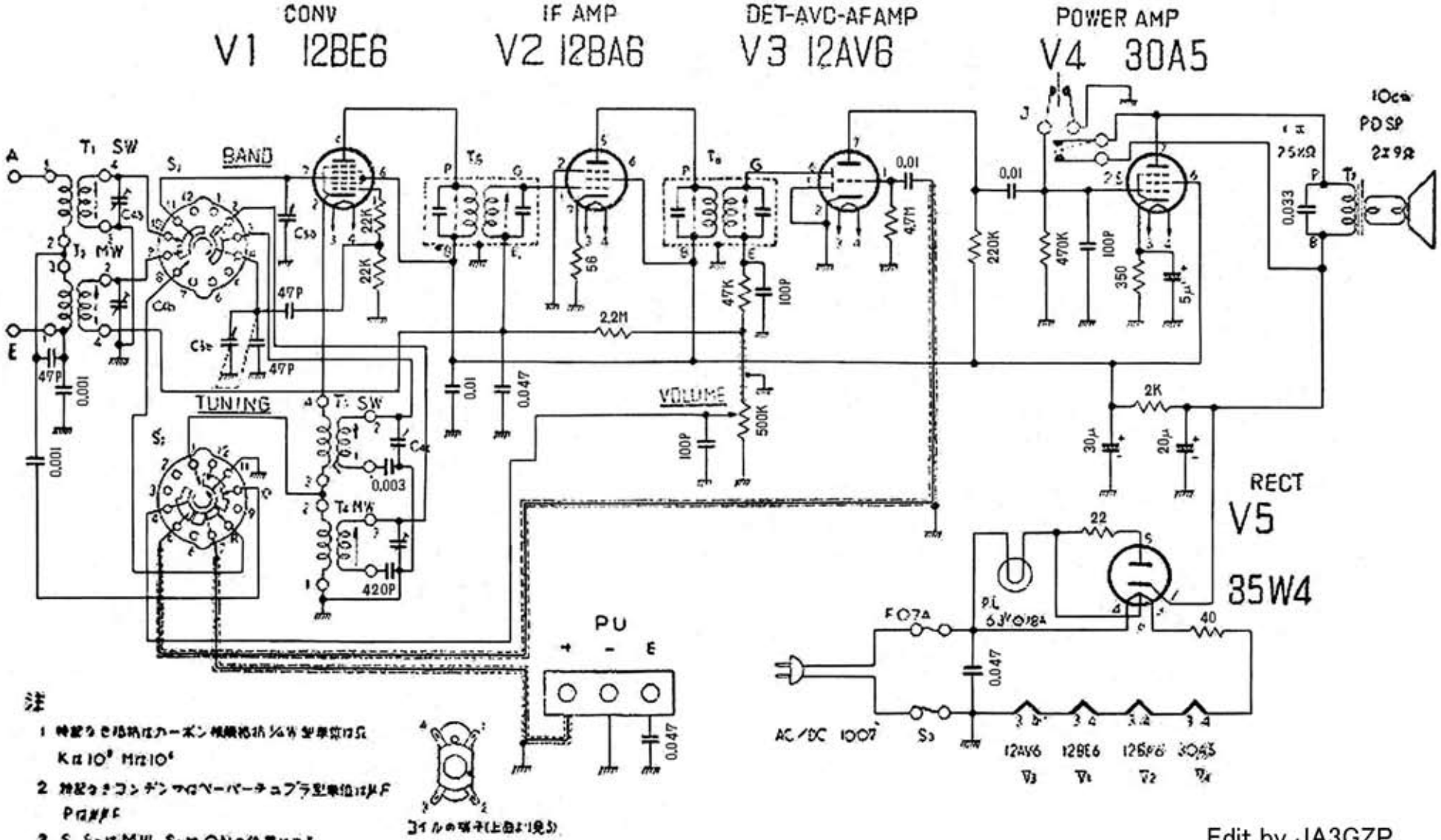

注

1 特記のない抵抗はカーボン抵抗1/4W 単位はΩ
K は 10^3 M は 10^6

2 特記のないコンデンサはペーパーチュブラ型単位はμF
P はμμF

3 S_1 S_2 は MW S_3 は ON の位置にある

コイルの端子(上面より見る)

Edit by JA3GZP