ゼネラル　MPX-100　◆マトリクス方式◆

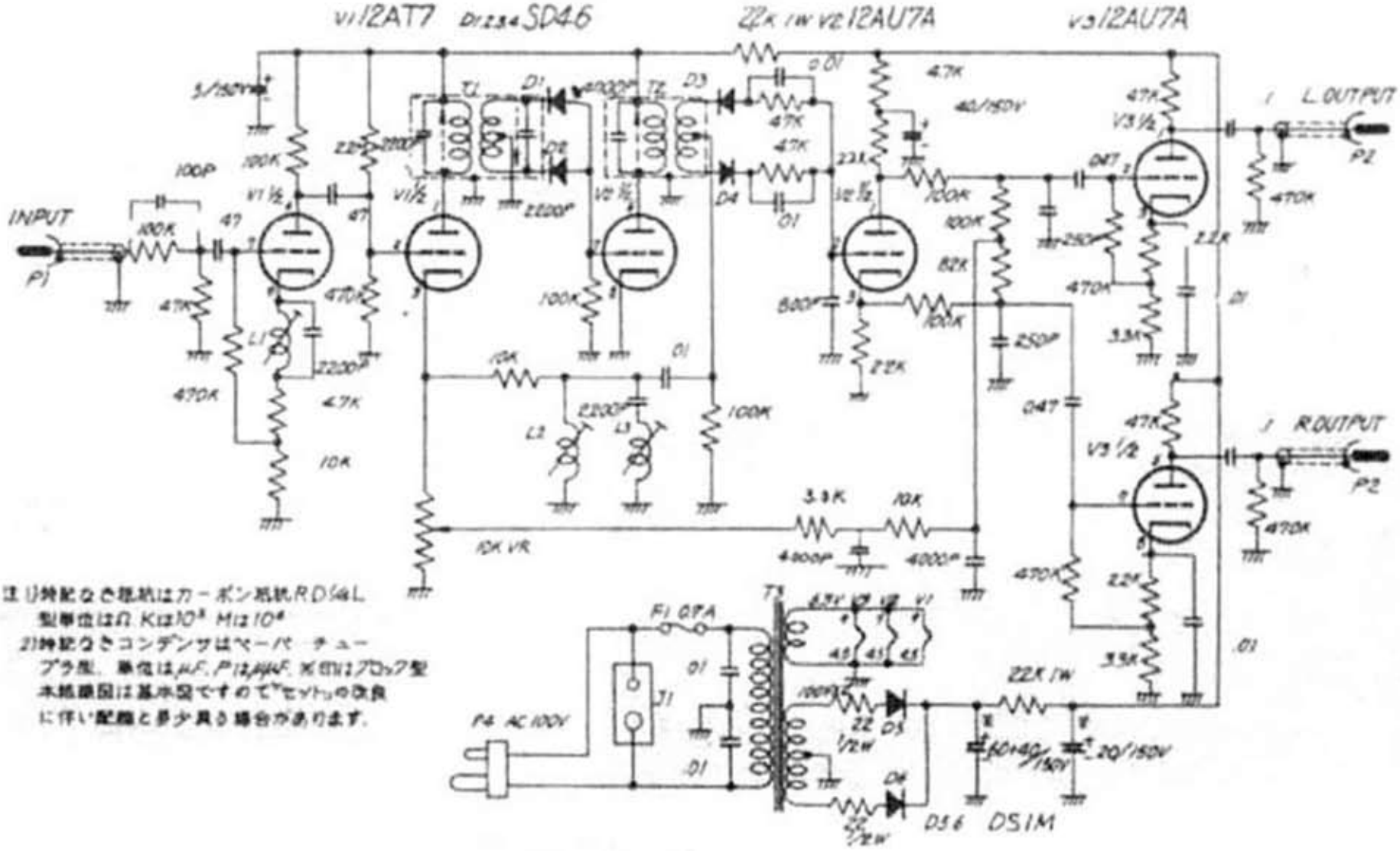

ラジオ技術　昭和４０年（1965）５月号