ゼネラル 6G430 型

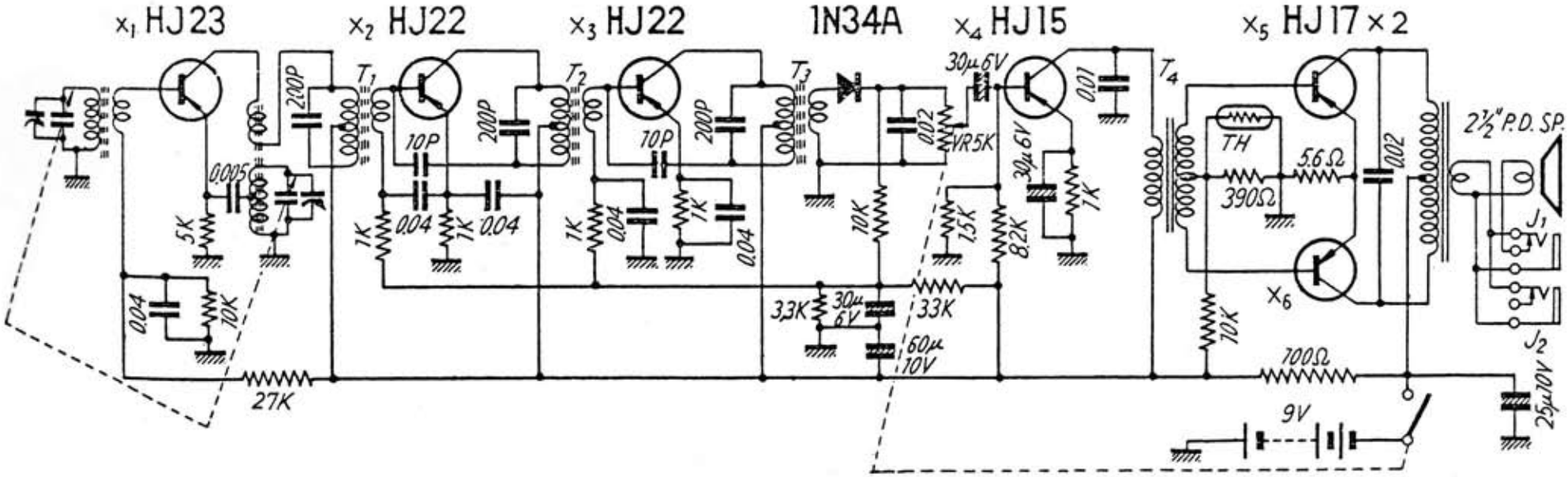

無線と実験　昭和３２年（1957）７月号