ゼネラル　7GA-242

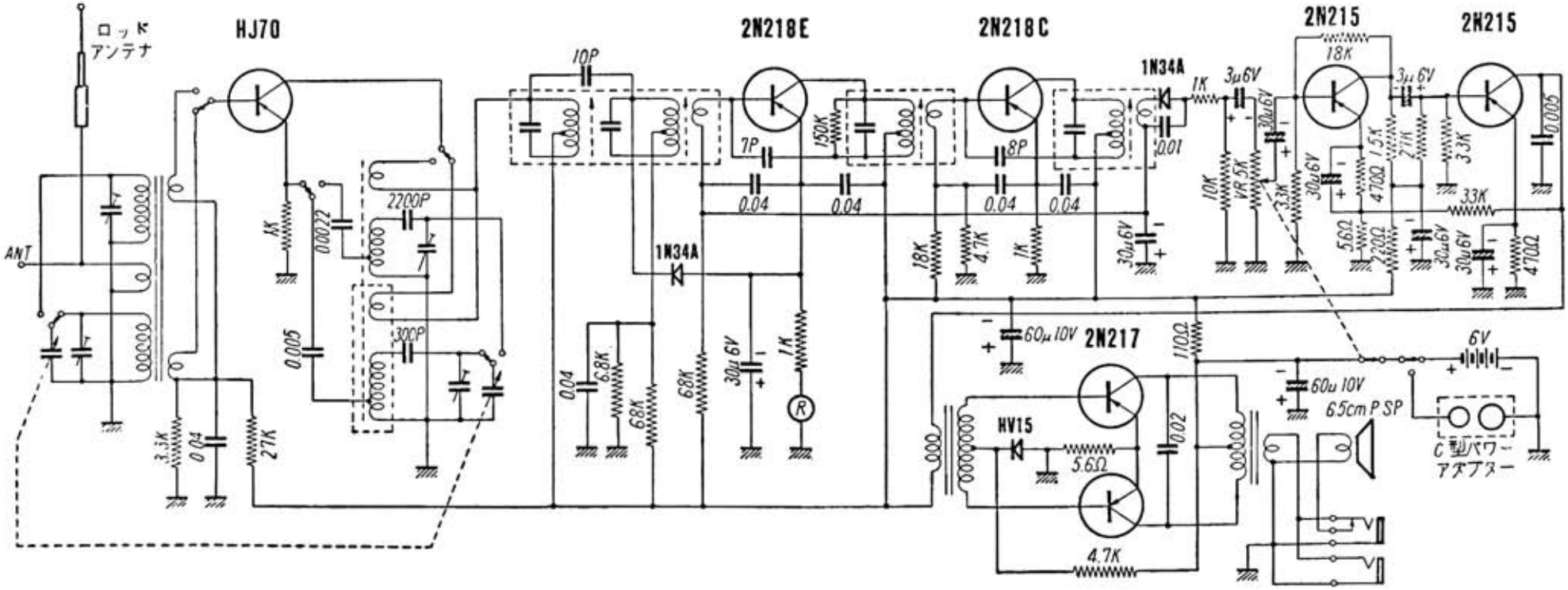

無線と実験５０１回路集　昭和３５年（1960）