ゼネラル　5A－7

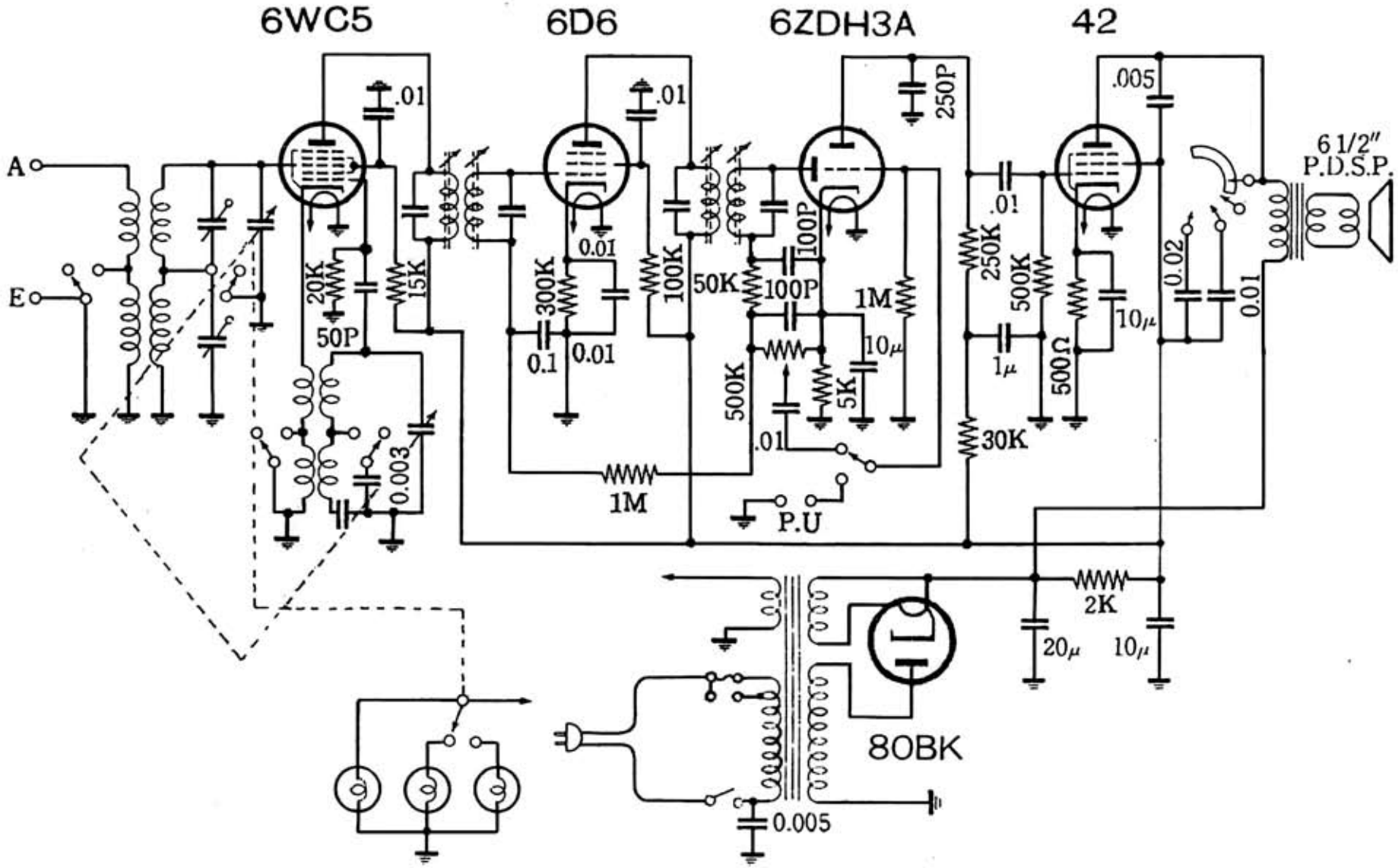

図解ラジオ文庫「４・５球スーパーの組立と調整」昭和２８年（1953）