八欧無線〔ゼネラル〕6A－1

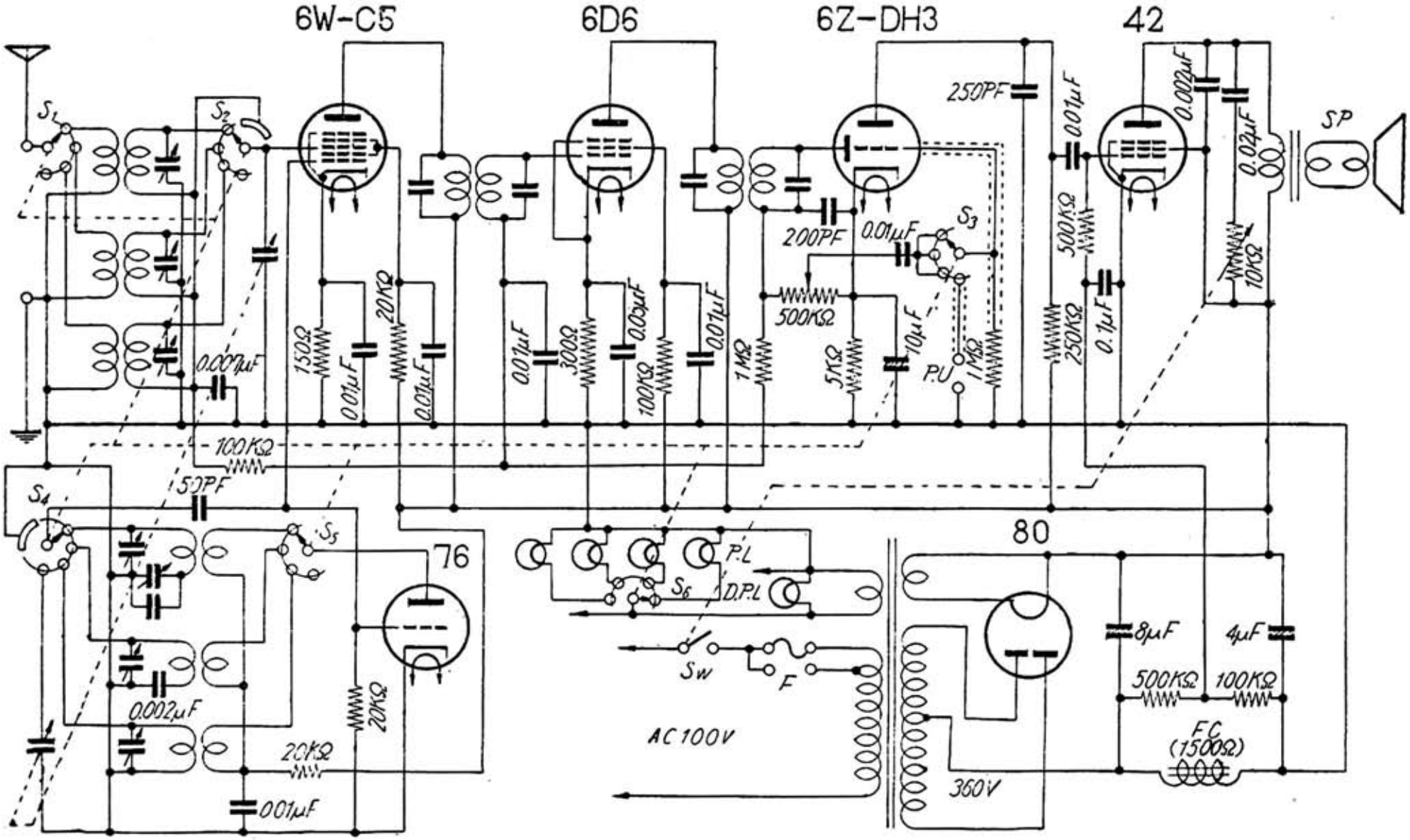

「一流メーカー　新ラジオ百回路集」昭和２５年（1950）無線と実験　別冊