ゼネラル 6A690 型

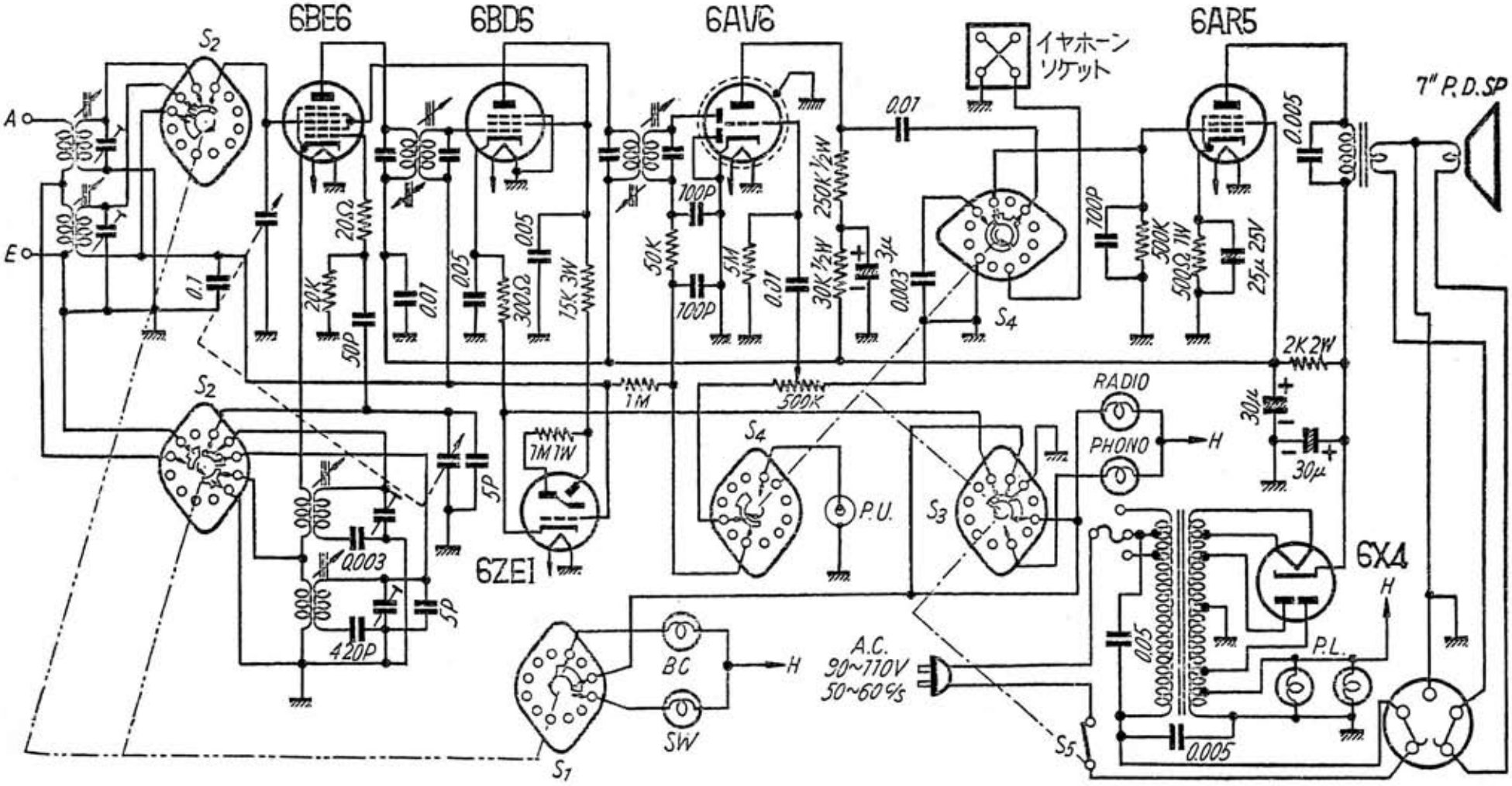
6BE6
6BD6
6AV6
6AR5
6ZE1
6X4
イヤホーンソケット
7" P.D.SP
A
E
S2
S3
S4
S5
S1
RADIO
PHONO
P.U.
BC
SW
H
A.C.
90~110V
50~60c/s
P.L.
0.01
0.005
0.1
0.003
20Ω
20K
50P
300Ω
15K 3W
50K
100P
5M
250K ½W
30K ½W
3μ
500K
1M
7M 1W
5P
420P
2K 2W
30μ
25μ 25V
500Ω 1W