八欧無線 ゼネラル 8A-1　3バンド8球スーパー

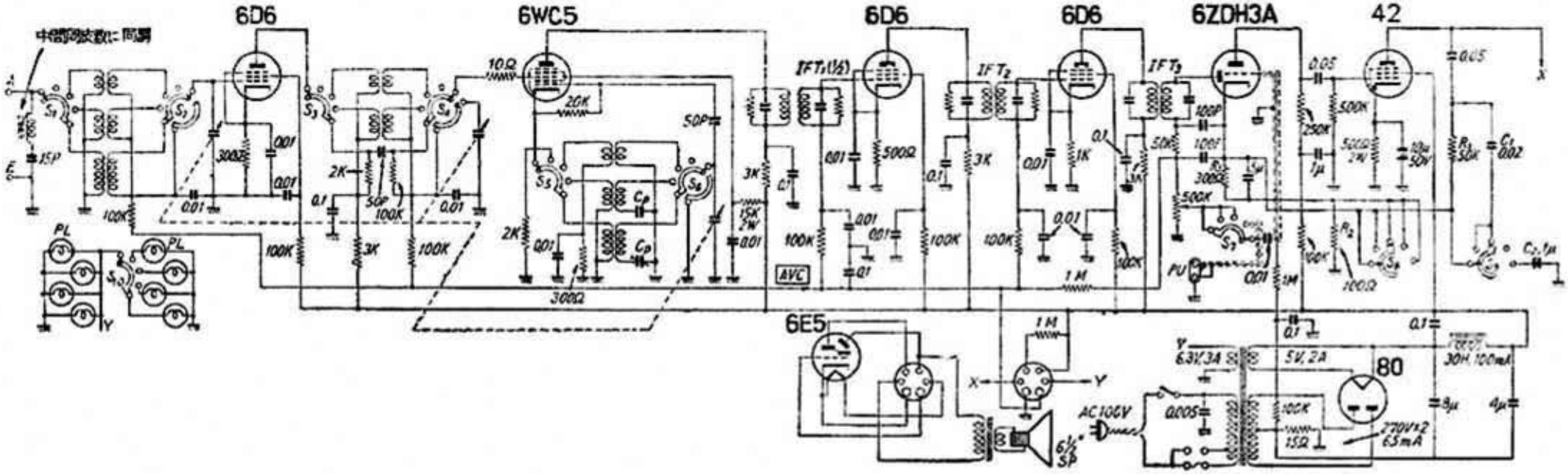

解説ラジオ回路集（別冊ラジオ技術　第１号）昭和２６年（1951）３月

8A-1型　8球3バンド・スーパ

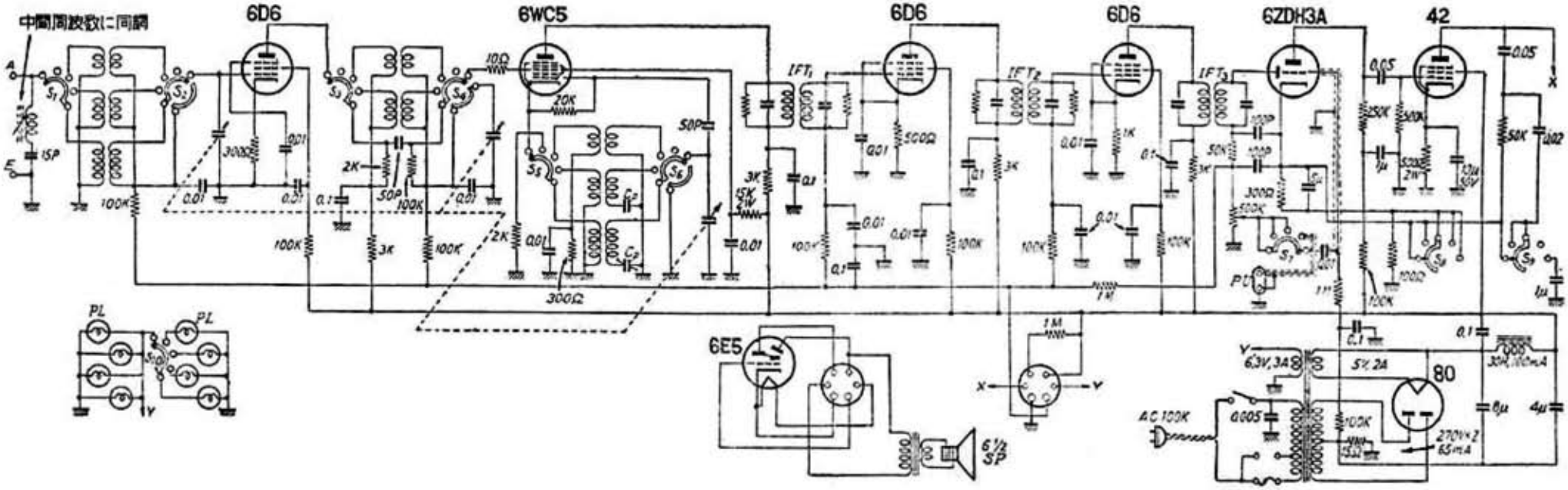

図解と制作（別冊ラジオ技術　第２号）　昭和２６年（1951）１２月

ゼネラル　8A-1　オール・ウエーブ・受信機

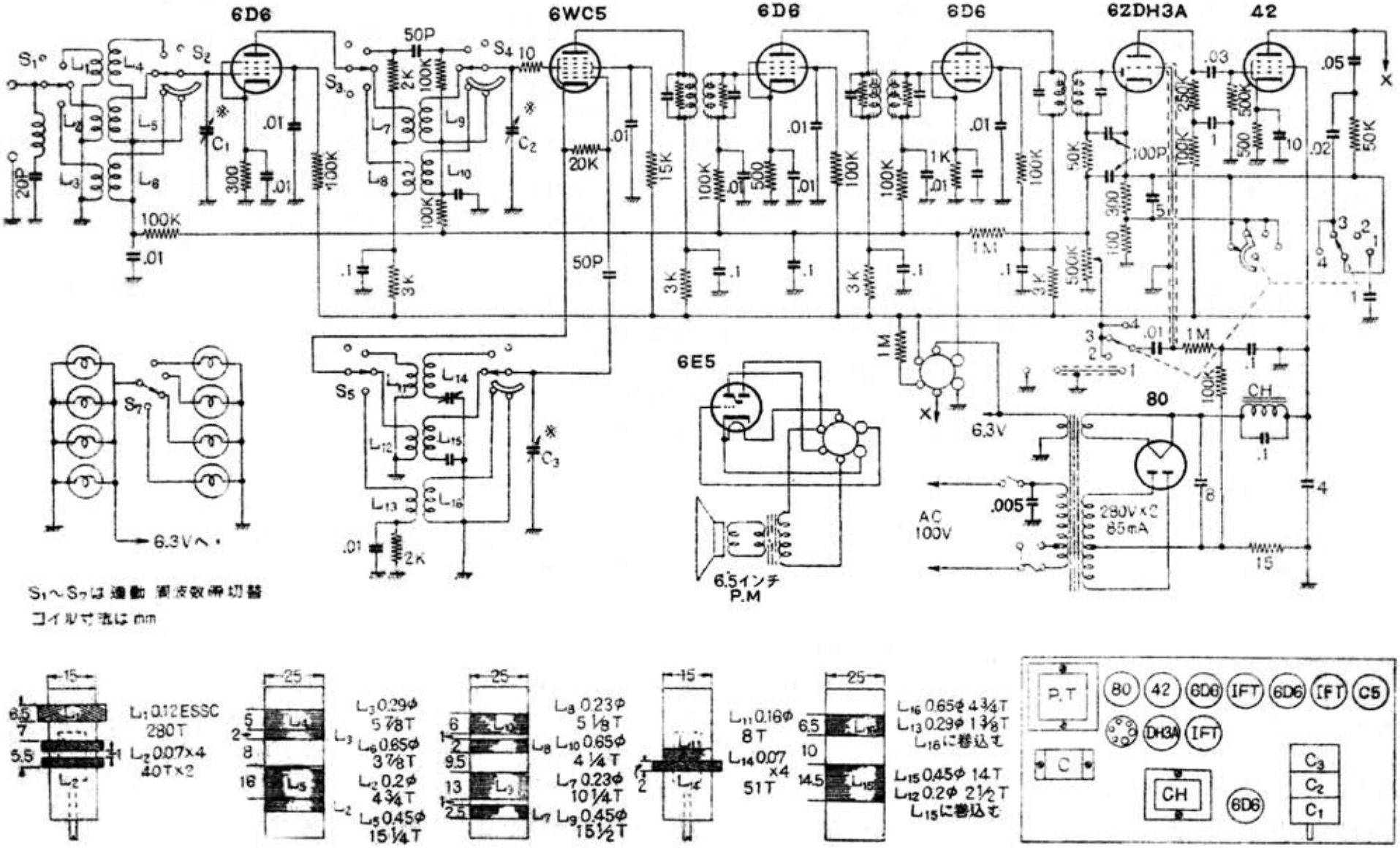

八欧無線　8A-1

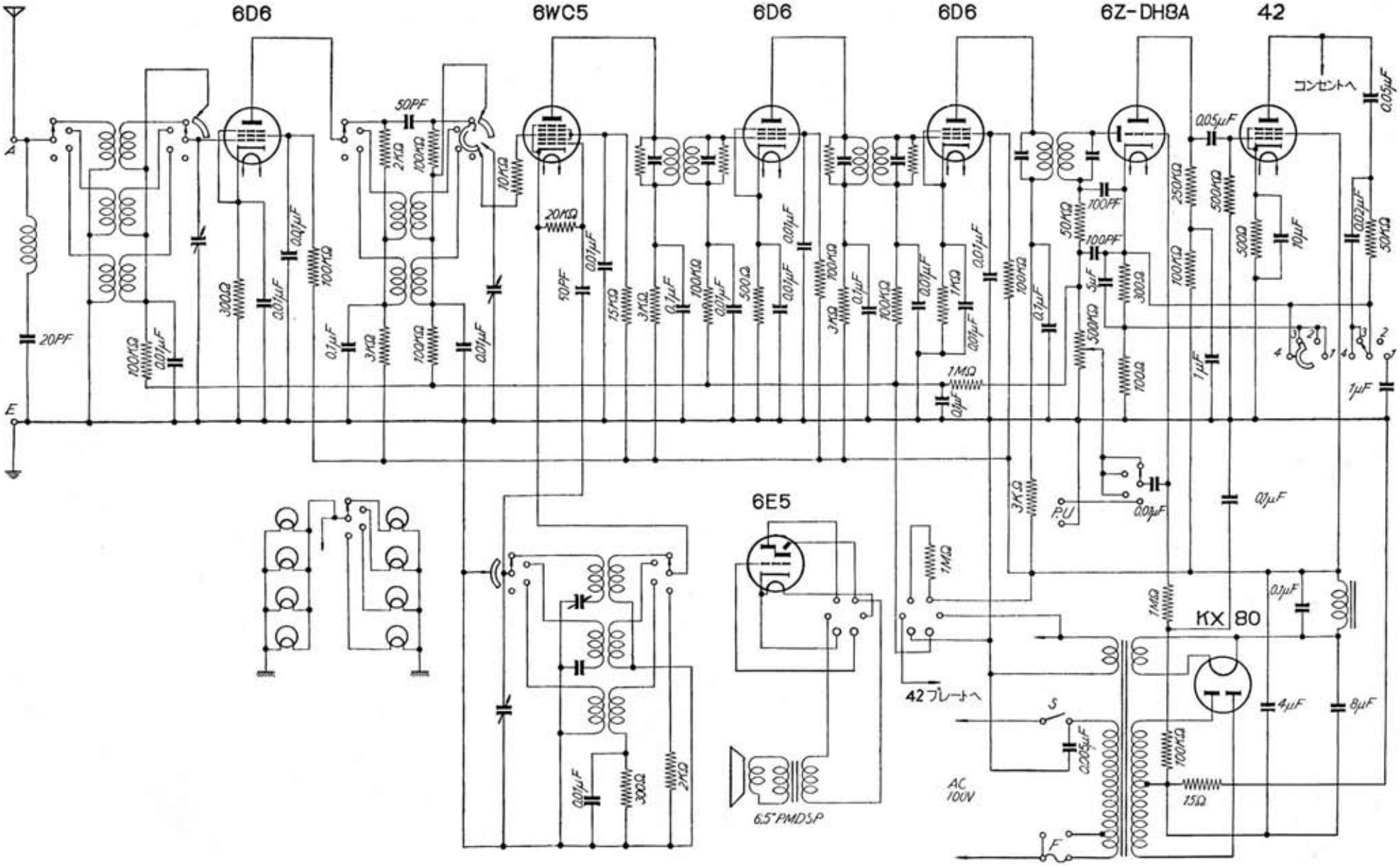

「一流メーカー　新ラジオ百回路集」昭和２５年（1950）無線と実験　別冊

ゼネラル　8A-1　オール・ウエーブ・受信機

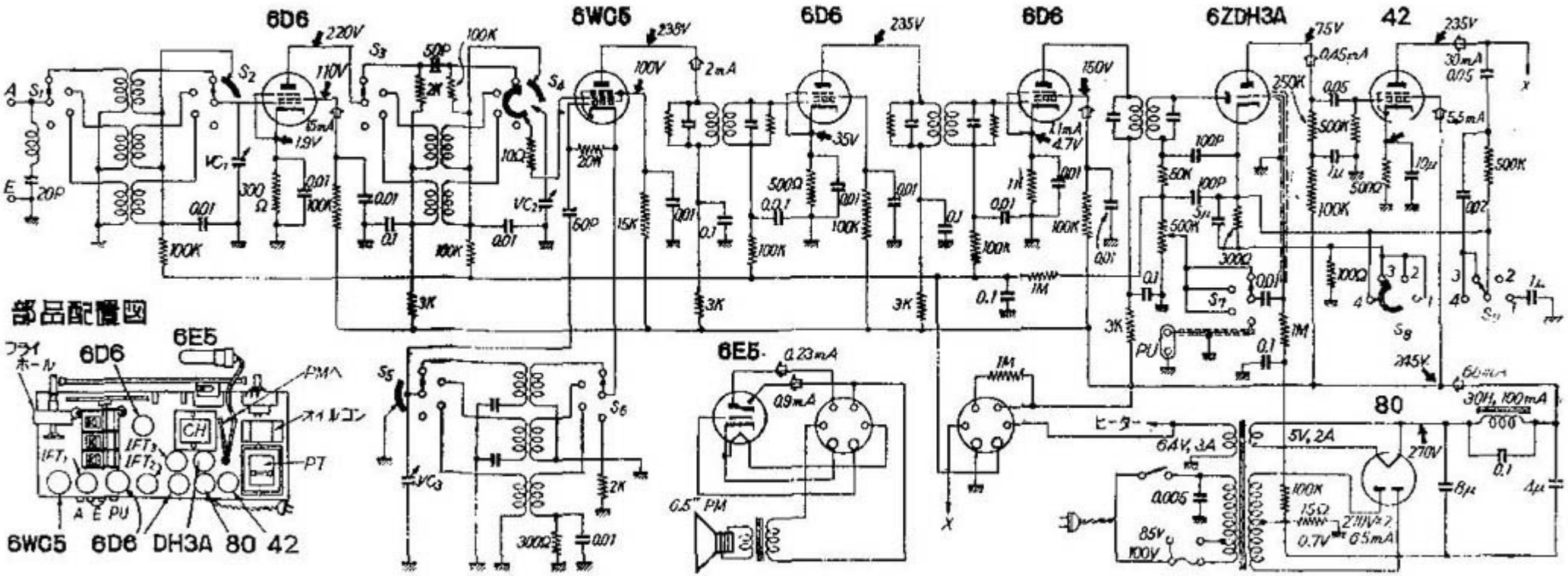

「ラジオ技術」昭和２６年（1951）７月号