6LA 560 結　線　図

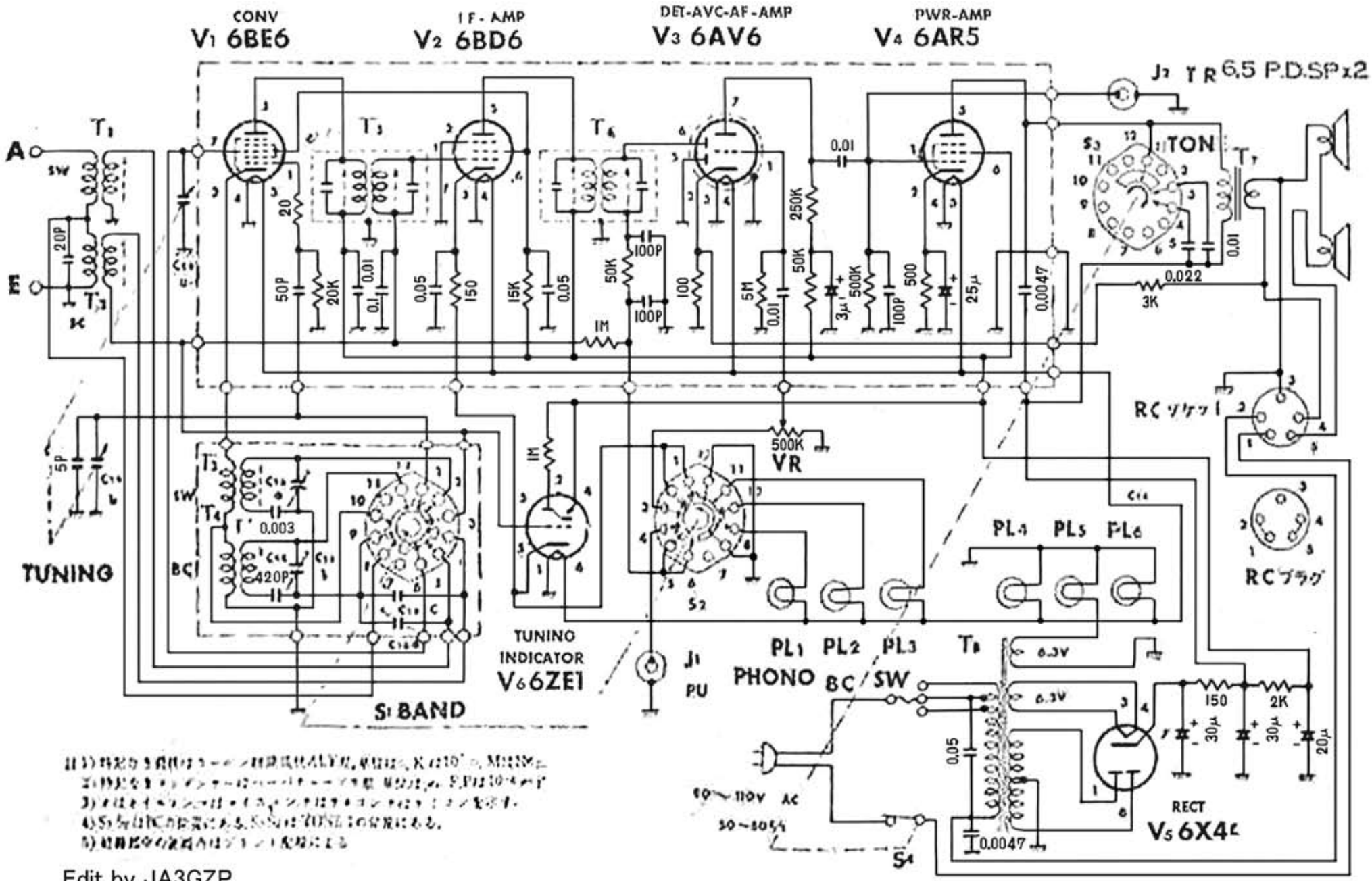

Edit by JA3GZP