ゼネラル　6LA710 型

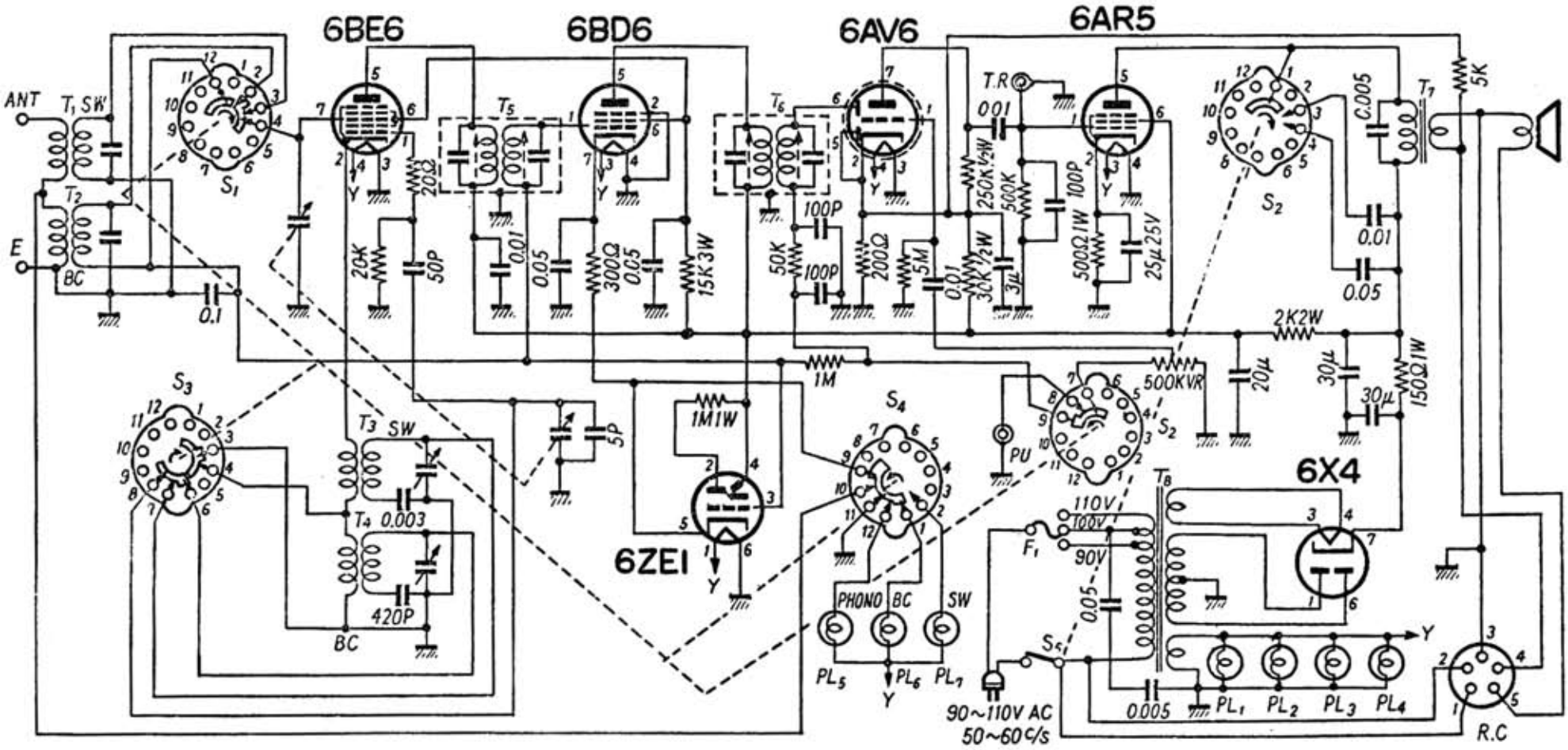

無線と実験４０１回路集　昭和３３年（1958）