ゼネラル5球スーパー　5M400

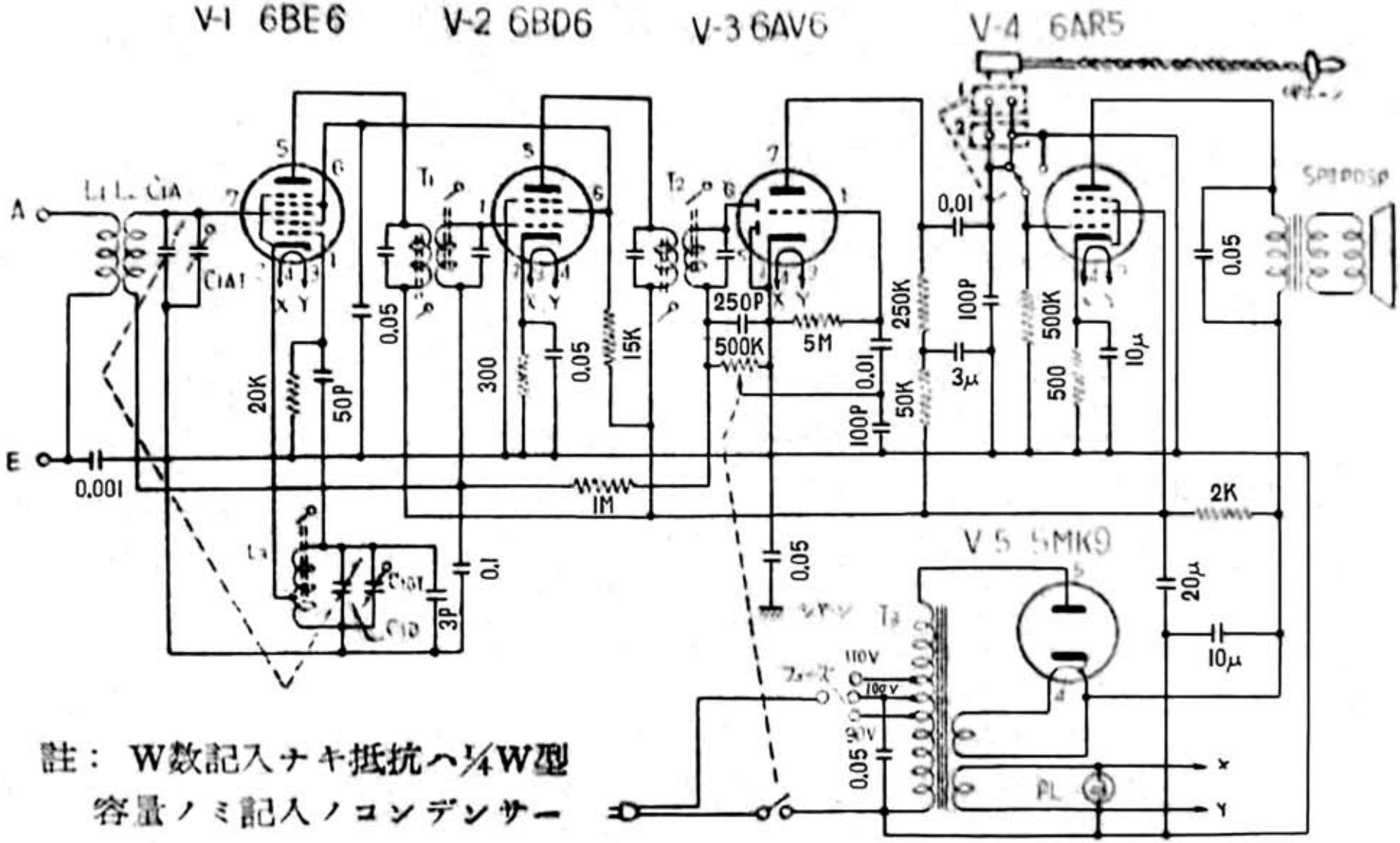

註：W数記入ナキ抵抗ハ¼W型
容量ノミ記入ノコンデンサーハペーパーチューブラ型

R85 545

八欧電機株式会社

Edit by JA3GZP